PHILIPS

BHA715

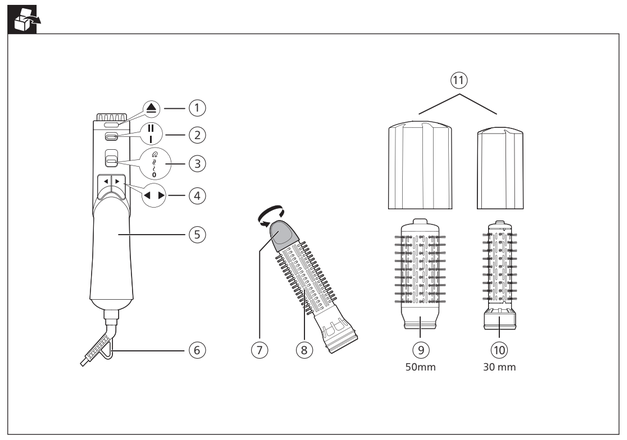

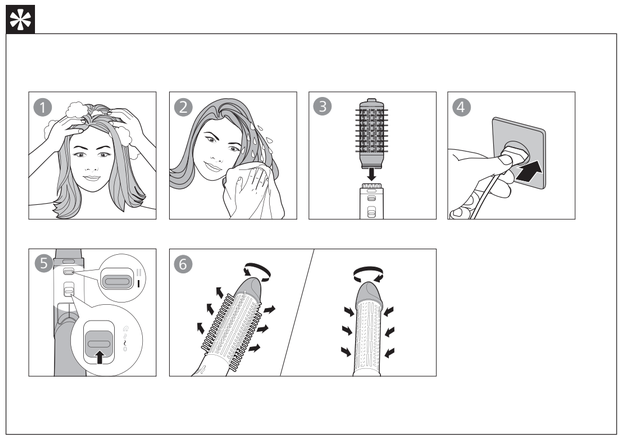

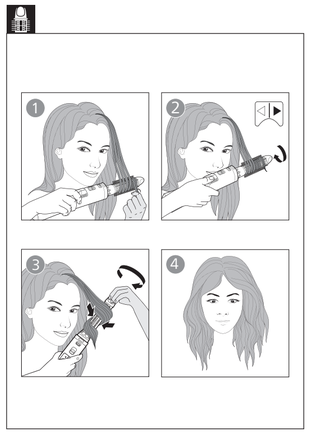

(30 mm / 50 mm)

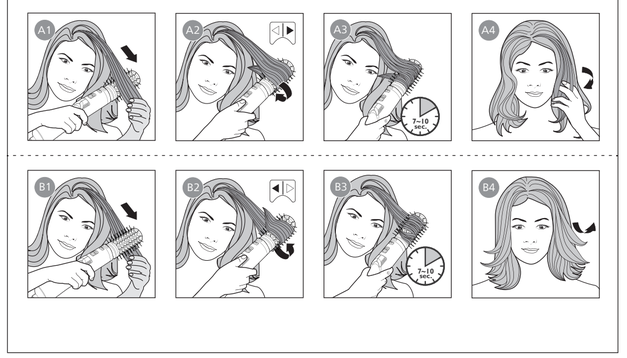

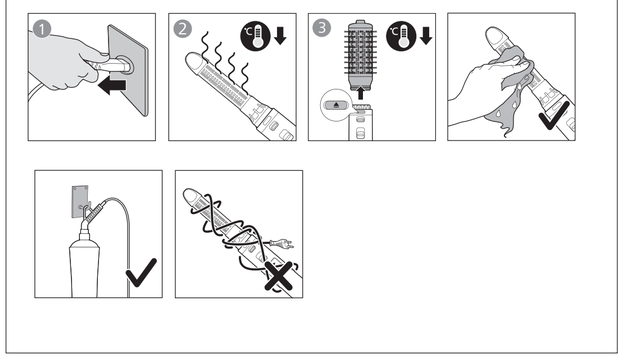

Specifications are subject to change without notice
© 2024 Koninklijke Philips N.V.
All rights reserved.

3000.089.4856.1 (05/09/2024)

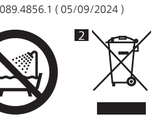

English

Congratulations on your purchase, and welcome to Philips! To fully benefit from the support that Philips offers, register your product at www.philips.com/welcome.

1 Important

Read this user manual carefully before you use the appliance and keep it for future reference.

• This appliance can be used by children aged from 8 years and above and persons with reduced physical, sensory or mental capabilities or lack of experience and knowledge if they have been given supervision or instruction concerning use of the appliance in a safe way and understand the hazards involved. Children shall not play with the appliance. Cleaning and user maintenance shall not be made by children without supervision. • When the appliance is used in a bathroom, unplug it after use since the proximity of water presents a risk, even when the appliance is switched off. • For additional protection, we advise you to install a residual current device (RCD) in the electrical circuit that supplies the bathroom. This RCD must have a rated residual operating current not higher than 30mA. Ask your installer for advice. • WARNING: Do not use this appliance near bathtubs, showers, basins or other vessels containing water (Fig. 1). • The supply cord cannot be replaced. If the supply cord is damaged, you must have the appliance replaced by Philips, a service center authorized by Philips or similarly qualified persons in order to avoid a hazard. • WARNING: Do not use this appliance near water. • Always unplug the appliance after use. • Do not pull on the supply cord after using. Always unplug the appliance by holding the plug. • Before you connect the appliance, ensure that the voltage indicated on the appliance corresponds to the local power voltage. • Do not use the appliance for any other purpose than described in the user manual. • Do not use the appliance on artificial hair. • When the appliance is connected to the power, never leave it unattended. • Never use any accessories or parts from other manufacturers or that Philips does not specifically recommend. If you use such accessories or parts, your guarantee becomes invalid. • Do not wind the supply cord around the appliance. • Wait until the appliance has cooled down before you store it. • Do not operate the appliance with wet hands. • Always return the appliance to a service center authorized by Philips for examination or repair. Repair by unqualified people could cause an extremely hazardous situation for the user. • Do not connect the appliance with a timer switch or remote control system. If the appliance overheats, it switches off automatically. Unplug the appliance and let it cool down for a few minutes. Before you switch the appliance on again, check the grilles to make sure they are not blocked by fluff, hair,etc. • Do not insert metal objects into the air grilles to avoid electric shock. • Never block the air grilles. • Pay full attention when using the appliance since it could be extremely hot. Only hold the handle as other parts are hot and avoid contact with the skin. • Avoid the supply cord from coming into contact with the hot parts of the appliance. • Never cover the appliance with anything (e.g. a towel or clothing) when it is hot. • Keep the heating plate/barrel clean and free of dust and styling products such as mousse, spray and gel. Never use the appliance in combination with styling products. • The heating plate/barrel has coating. This coating might slowly wear away over time. However, this does not affect the performance of the appliance. • If the appliance is used on color-treated hair, the heating plate/barrel may be stained. • Do not rinse the appliance. • Do not activate the tap. • Do not activate brush rotation switch without any attachment attached.

Electromagnetic fields (EMF)

This Philips appliance complies with all applicable standards and regulations regarding exposure to electromagnetic fields.

Recycling

• This symbol means that electrical products shall not be disposed of with normal household waste (Fig. 2). • Follow your country's rules for the separate collection of electrical products.

2 Overview

1 Brush release button
2 Rotation speed switch (**I -LOW, II -HIGH**)
3 Integrated temperature and airflow switch
4 Rotation direction buttons
5 Handle
6 Hanging loop
7 Bristle retraction knob
8 Retractable bristle brush
9 50mm mixed bristle brush
10 30mm mixed bristle brush
11 Protection cap for mixed bristle brush

3 Use the Airstyler

We recommend that you practice the appliance using **Low** rotation speed (2) for 2 to 3 times so that you can get used to how the rotation works.

Note

• Always let the appliance and attachments cool down before you connect or disconnect the attachments.
• To prevent excessive pulling of hairs, the appliance is provided with a security feature. If the pressure of your hair on the brush exceeds a certain limit, the rotation slows down.

1 Choose the brush attachment that best fit your desired hairstyle and snap it onto the styler.

Styling result	Attachment
Create loose curls	Retractable bristle brush (8)
Suitable to add volume, body and movement for longer hair-length	50mm mixed bristle brush (9)
Create versatile style	30mm mixed bristle brush (10)

2 Comb through your hair and divide them into small sections.
3 Select the desired setting to switch on the appliance (3):
- : Caring+ temperature with powerful airflow to set your style.
- : High temperature with strong airflow for fast drying.
- : Low temperature with gentle airflow to protect damp hair from becoming too dry.
- **0** : Off.

↳ The ion function is automatically activated when the appliance is switched on. The function provides additional shine and reduces frizz.

Styling Tips

• The brush attachments work the best when hair is 80% dry.
• It is recommended to use **LOW SPEED** setting when styling with retractable bristle brush.
• Take smaller hair strand for more defined result.
• To avoid hair from tangling, try instead to have short stops when using the rotation buttons to ensure hair is nicely rolled onto the barrel.
• After styling, apply hair spray to your hair to fix the style for long lasting results.

After use:

1 Place it on a heat-resistant surface until it cools down.
2 Clean the appliance and attachments with a damp cloth. Remove hairs and dust from the brush attachment with your fingers but never insert metal objects into the appliance for cleaning.

4 Support

For all product support such as frequently asked questions, please visit www.philips.com/support.

Dansk

Tillykke med dit køb, og velkommen til Philips! Hvis du vil have fuldt udbytte af den support, som Philips tilbyder, kan du registrere dit produkt på www.philips.com/welcome.

1 Vigtigt

Læs denne brugervejledning grundigt, for du tager apparatet i brug, og opbevar den til senere brug.

• Dette apparat kan bruges af børn fra 8 år og opefter og af personer med reducerede fysiske, sensoriske eller mentale evner eller manglende erfaring og viden, hvis de er blevet instrueret i sikker brug af apparatet og forstår de medfølgende risici. Lad ikke børn lege med apparatet. Rengøring og vedligeholdelse må ikke foretages af børn uden opsyn. • Hvis du anvender apparatet i badeværelset, skal du trække stikket ud efter brug, da vand udgør en risiko, selvom apparatet er slukket. • Som en ekstra sikkerhedsforanstaltning anbefales det, at installationen til badeværelset er forsynet med et HFI-relæ. der ikke overstiger 30mA. Kontakt eventuelt en el-installatør. • ADVARSEL: Brug ikke dette apparat i nærheden af badekar, brusere, bassiner eller andre beholdere, der indeholder vand (fig. 1). • Forsyningsledningen kan ikke udskiftes. Hvis forsyningsledningen er beskadiget, skal du have apparatet udskiftet af Philips, et servicecenter autoriseret af Philips eller lignende kvalificerede personer for at undgå en fare. • ADVARSEL: Brug ikke dette apparat i nærheden af vand. • Tag altid stikket ud, efter du har brugt apparatet. • Træk ikke i forsyningsledningen efter brug. Tag altid stikket ud af stikkontakten ved at holde fast i stikket. • Før du tilslutter apparatet, skal du sikre dig, at den spænding, der er angivet på apparatet, svarer til den lokale spænding. • Brug ikke apparatet til andre formål end de beskrevne i brugervejledningen. • Brug ikke apparatet på kunstigt hår. • Hold altid øjne på apparatet, når det er sluttet til stikkontakten. • Brug aldrig tilbehør eller dele fra andre fabrikanter eller tilbehør/dele, som ikke specifikt er anbefalet af Philips. Hvis du anvender en sådan type tilbehør eller dele, annulleres garantien. • Vikl ikke forsyningsledningen rundt om apparatet. • Læg aldrig apparatet væk, før det er helt afkølet. • Betjen ikke apparatet med våde hænder. • Indlever altid apparatet til et servicecenter godkendt af Philips for undersøgelse eller reparation. Reparation udført af ikke-kvalificerede personer kan forårsage ekstremt farlige situationer for brugeren. • Tilslut ikke apparatet med en stikadapter. Tilslut ikke apparatet med en stikadapter. • Hvis apparatet overophedes, slukker det automatisk. Tag stikket ud af stikkontakten, og lad apparatet afkøle i et par minutter. Før du tænder apparatet igen, skal du kontrollere gitrene for at sikre, at de ikke er blokeret af fnug, hår osv. • Stik aldrig metalgenstande ind i luftgitrene, da dette kan give elektrisk stød. • Blokér aldrig luftgitrene. • Vær meget opmærksom, når du bruger apparatet, da det kan være meget varmt. Hold kun i håndtaget, da de øvrige dele er varme, og undgå kontakt med huden. • Forsyningsledningen må ikke komme i kontakt med apparatets varme dele. • Dæk aldrig apparatet til (f.eks. håndklæder eller tøj), når det er varmt. • Hold varmepladen/-tromlen ren og fri for støv og stylingprodukter såsom mousse, spray og gel. Brug aldrig apparatet i kombination med stylingprodukter. • Varmepladen-/tromlen har belægning. Denne belægning slides muligvis væk med tiden. Dette påvirker dog ikke apparatets ydeevne. • Hvis apparatet bruges på farvebehandlet hår, kan varmepladen/-tromlen være plettet. • Skyl ikke apparatet/børsterne under vandhanen. • Bortskæringsknappen må ikke aktiveres, uden at tilbehøret er sat på.

Elektromagnetiske felter (EMF)

Dette Philips-apparat overholder alle branchens gældende standarder og regler angående eksponering for elektromagnetiske felter.

Genbrug

• Dette symbol betyder, at elektriske produkter ikke må bortskaffes sammen med almindeligt husholdningsaffald (fig. 2). • Følg den nationale lovgivning om særskilt indsamling af elektriske produkter.

2 Oversigt

1 Udløserknap til børste
2 Rotationshastighedskontakt (**I -LAV, II -HØJ**)
3 Integreret temperatur- og luftstrømsknap
4 Rotationsretningsknapper
5 Greb
6 Ophængningskrog
7 Knap til indtrækning af børstehår
8 Børste med indtrækkelige pigge
9 50 mm-børste med blandede børstehår
10 30 mm børste med blandede børstehår
11 Beskyttelsekappe til børste med blandede børstehår

3 Brug airstyleren

Vi anbefaler, at du øver dig på at bruge apparatet ved **Lav** rotationshastighed (2) 2 til 3 gange, så du kan vænne dig til rotationsfunktionen.

Bemærk

• Lad altid apparatet og dets tilbehør køle af, før du tilslutter eller fjerner tilbehøret.
• For at forhindre, at der trækkes for meget i hår, udstyres apparatet med en sikkerhedsfunktion. Hvis hårets tryk på børsten overstiger en bestemt grænse, nedsættes rotationshastigheden.

1 Vælg det børstetilbehør, der bedst passer til den frisure, du ønsker, og sæt det på styleren.

Stylingresultat	Tilbehør
Lav løse krøller	Børste med indtrækkelige pigge (8)
Beregnet til at give håret fylde, løft og bevægelse til en længere hårlængde	50 mm børste med blandede børstehår (9)
Skab alsidige stilarter	30 mm børste med blandede børstehår (10)

2 Red dit hår, og del det op i små hårlokker.
3 Vælg den ønskede indstilling til at tænde apparatet (3):
- : Pleje+de+ temperatur med kraftfuld luftstrøm til at style håret.
- : Høj temperatur med stærk luftstrøm til hurtig tørring.
- : Varm temperatur med moderat luftstrøm til at forlænge fugtigt hår i at blive alt for tørt.
- **0** : Off.

↳ Ion-funktionen er automatisk aktiveret, når apparatet tændes. Funktionen giver yderligere glans og reducerer krusning.

Stylingtip

• Børstetilbehøret fungerer bedst, når håret er 80 % tørt.
• Det anbefales at bruge indstillingen **LAV HASTIGHED** under stylingen med børsten med indtrækkelige pigge.
• Tag fat om en mindre hårlok for at få et mere defineret resultat.
• For at undgå, at håret filtrer, bør du i stedet for pause at stoppe kortvarigt op undervejs under brug af rotationsknapperne for at sikre, at håret er rullet fint op på cylinderen.
• Efter styling skal du anvende hårspray i håret for at sætte frisuren, så du opnår langtidsholdbare resultater.

Efter brug:

1 Placer det på en overflade, der kan tåle varme, mens det køler ned.
2 Rengør apparatet og tilbehøret med en fugtig klud. Fjern hår og støv fra børstetilbehøret med dine fingre, men indsæt aldrig metalgenstande i apparatet før rengøring.

4 Support

For produktsupport, såsom ofte stillede spørgsmål, kan du besøge www.philips.com/support.

Deutsch

Herzlichen Glückwunsch zu Ihrem Kauf und willkommen bei Philips! Um den Service von Philips optimal nutzen zu können, sollten Sie Ihr Produkt unter www.philips.com/welcome registrieren.

1 Wichtig!

Lesen Sie vor Gebrauch des Geräts die Bedienungsanleitung sorgfältig durch, und bewahren Sie sie für die Zukunft auf.

• Dieses Gerät kann von Kindern ab 8 Jahren und Personen mit verringerten physischen, sensorischen oder psychischen Fähigkeiten oder Mangel an Erfahrung und Kenntnis verwendet werden, wenn sie bei der Verwendung beaufsichtigt werden oder Anweisung zum sicheren Gebrauch des Geräts erhalten und die Gefahren verstanden haben. Kinder dürfen nicht mit dem Gerät spielen. Die Reinigung und Wartung darf nicht von Kindern ohne Aufsicht durchgeführt werden. • Wenn das Gerät in einem Badezimmer verwendet wird, ziehen Sie nach dem Gebrauch den Netzstecker. Die Nähe zum Wasser stellt ein Risiko dar, selbst wenn das Gerät abgeschaltet ist. • Der Einbau einer Fehlerstromschutzeinrichtung in dem Stromkreis, der das Badezimmer versorgt, bietet zusätzlichen Schutz. Dieses Gerät muss über einen Nennauslösestrom von maximal 30 mA verfügen. Bei Fragen wenden Sie sich an Ihren Installateur. • WARNHINWEIS: Verwenden Sie das Gerät nicht in der Nähe von Badewannen, Duschen, Waschbecken oder sonstigen Behältern mit Wasser (Abb. 1). • Das Netzkabel kann nicht ersetzt werden. Ist das Netzkabel defekt, muss das Gerät von Philips, einer von Philips autorisierten Werkstatt oder einer ähnlich qualifizierten Person ausgetauscht werden, um Gefährdungen zu vermeiden. • WARNHINWEIS: Verwenden Sie dieses Gerät nicht in der Nähe von Wasser. • Ziehen Sie nach jedem Gebrauch den Netzstecker aus der Steckdose. • Ziehen Sie nach der Verwendung nicht am Netzkabel. Ziehen Sie stattdessen am Netzstecker, um das Gerät von der Stromversorgung zu trennen. • Bevor Sie das Gerät an eine Steckdose anschließen, überprüfen Sie, ob die auf dem Gerät angegebene Spannung mit der Netzspannung vor Ort übereinstimmt. • Verwenden Sie das Gerät nie für andere als in dieser Bedienungsanleitung beschriebene Zwecke. • Verwenden Sie das Gerät nicht auf Kunsthaar. • Wenn das Gerät an eine Steckdose angeschlossen ist, lassen Sie es zu keiner Zeit unbeaufsichtigt. • Verwenden Sie niemals Zubehör oder Teile, die von Drittherstellern stammen bzw. nicht von Philips empfohlen werden. Wenn Sie diese(s) Zubehör oder Teile verwenden, erlischt Ihre Garantie. • Wickeln Sie das Netzkabel nicht um das Gerät. • Lassen Sie das Gerät abkühlen, bevor Sie es wegräumen. • Bedienen Sie das Gerät nicht mit nassen Händen. • Wenden Sie sich zur Prüfung bzw. Reparatur des Geräts immer an ein Philips Service-Center in Ihrem Land. Eine Reparatur durch unqualifizierte Personen kann eine hohe Gefährdung für den Verbraucher bewirken. • Schließen Sie das Gerät nicht mit einem Steckeradapter an. Wenn es wirklich notwendig ist, verwenden Sie nur einen Steckeradapter mit entsprechender Zertifizierung. • Bei Überhitzung wird das Gerät automatisch ausgeschaltet. Ziehen Sie den Stecker aus der Steckdose, und lassen Sie das Gerät einige Minuten lang abkühlen. Vergewissern Sie sich vor dem erneuten Einschalten, dass keine Flusen, Haare usw. die Luftöffnungen blockieren. • Führen Sie keine Metallgegenstände in die Lufteinlassgitter ein, da dies zu Stromschlägen führen kann. • Halten Sie Lufteinlassgitter immer frei. • Gehen Sie acht bei der Verwendung des Geräts, da es äußerst heiß sein könnte. Halten Sie nur den Griff, da die anderen Teile heiß sind, und vermeiden Sie Berührungen mit der Haut. • Achten Sie darauf, dass das Netzkabel nicht mit den heißen Teilen des Geräts in Berührung kommt. • Bedecken Sie das heiße Gerät niemals mit Handtüchern, Kleidungsstücken oder anderen Gegenständen. • Halten Sie die Heizplatte/den Heizstab sauber und frei von Staub und Schaumfestiger, Styling-Spray, Gel usw. Verwenden Sie das Gerät nie in Kombination mit Stylingprodukten. • Die Heizplatte/der Heizstab ist beschichtet. Diese Beschichtung nutzt sich im Laufe der Zeit ab. Dies hat jedoch keinerlei Einfluss auf die Leistung des Geräts. • Bei Verwendung des Geräts in getöntem oder gefärbtem Haar kann die Heizplatte/der Heizstab verschmutzt werden. • Spülen Sie das Gerät/die Bürsten nicht unter fließendem Wasser ab. • Aktivieren Sie nicht den Schalter für die Bürstenrotation, ohne dass ein Aufsatz angebracht ist.

Elektromagnetische Felder

Dieses Philips Gerät erfüllt sämtliche Normen und Regelungen bezüglich der Exposition in elektromagnetischen Feldern.

Recycling

• Dieses Symbol bedeutet, dass das Elektrogerät nicht mit dem normalen Hausmüll (Abb. 2) entsorgt werden darf. • Beachten Sie die örtlichen Vorschriften zur getrennten Entsorgung von elektrischen Produkten. Altgeräte/Altakkus/Batterien können kostenlos an geeigneten Rücknahmestellen abgegeben werden.
2 Diese werden dort fachgerecht gesammelt oder zur Wiederverwendung vorbereitet. Altgeräte/Altakkus/Batterien können Schadstoffe enthalten, die der Umwelt und der menschlichen Gesundheit schaden können. Enthaltene Rohstoffe können durch ihre Wiederverwertung einen Beitrag zum Umweltschutz leisten. Schließen Sie die Akkus vor der Entsorgung ab. Quecksilber (Hg) enthält, ist die Batterie entsprechend gekennzeichnet.
3 Die Löschung personenbezogener Daten auf den zu entsorgenden Altgeräten muss vom Endnutzer eigenverantwortlich vorgenommen werden.
4 Hinweise für Verbraucher in Deutschland: Die in Punkt 1 genannte Rückgabe ist gesetzlich vorgeschrieben. Altgeräte mit Altbatterien und/oder Altakkus und Lampen, die nicht vom Altgerät umschlossen sind, sind vor der Abgabe an einer Rücknahmestelle von diesen zu trennen. Dies gilt nicht, falls die Altgeräte für eine Wiederverwendung noch geeignet (d.h. funktionsfähig) sind und von den anderen Altgeräten getrennt werden. Sammel- und Rücknahmestellen in DE: **https://www.stiftung-ear.de/**, für Batterien auch Rückgabe im Handel möglich. Informationen über Sammel- und Recyclingquoten: **https://www.bmu.de**

Rücknahme von Altgeräten

Rücknahmepflichtig sind Geschäfte mit einer Verkaufsfläche von mindestens 400 m² für Elektro- und Elektronikgeräte sowie diejenigen Lebensmittelgeschäfte mit einer Gesamtverkaufsfläche von mindestens 800 m², die mehrmals pro Jahr oder dauerhaft Elektro- und Elektronikgeräte anbieten und auf dem Markt bereitstellen.

Diese Händler müssen:

• beim Verkauf eines neuen Elektrogeräts ein Altgerät der gleichen Art kostenfrei zurücknehmen (1:1-Rücknahme); auch bei Lieferungen nach Hause.
• bis zu drei kleine Altgeräte (keine äußere Abmessung größer als 25 cm) kostenfrei im Verkaufsgeschäft oder in unmittelbarer Nähe zurücknehmen, ohne Neukaufverpflichtung.

Rücknahmepflichten gelten auch für den Versandhandel, wobei die Pflicht zur 1:1-Rücknahme im privaten Haushalt nur für Wärmeübertrager (Kühl-/Gefriergeräte, Klimageräte u.a.), Bildschirmgeräte und Großgeräte gilt; für die 1:1-Rücknahme von Lampen, Kleingeräten und kleinen ITK-Geräten sowie die 0:1-Rücknahme müssen Versandhändler Rückgabemöglichkeiten in zumutbarer Entfernung zum Endverbraucher bereitstellen.

Die Philips GmbH ist Mitglied des Rücknahmesystems "take-e-back". Mehr Information unter: **www.take-e-back.de**. So Verbraucher über Philips Consumer Lifestyle B.V. ein Produkt erworben haben, können sie ebenso die Möglichkeiten des Systems nutzen.

Rückgabemöglichkeiten für Verbraucher in Österreich

Die Philips Austria GmbH und die Philips Consumer Lifestyle B.V. sind Mitglied beim Sammel- und Verwertungssystem des UFH. Sammelstellen und Öffnungszeiten siehe **https://ufh.at/**. So Verbraucher das Produkt andernorts erworben haben, haben sie gemäß §§ EAG Anspruch auf eine 1:1-Rücknahme. Für Haushalts- und Gewerbeverpackungen sind die Philips Austria GmbH und die Philips Consumer Lifestyle B.V. Mitglied beim Sammel- und Verwertungssystem Reclay Systems GmbH.

2 Übersicht

1 Bürstenentriegelungstaste
2 Taste für Drehgeschwindigkeit (**I -NIEDRIG, II -HOCH**)
3 Integrierter Temperatur- und Gebläseschalter
4 Tasten für die Drehrichtung
5 Handstück
6 Aufhängeöse
7 Regler zum Einziehen der Bürstenreihen
8 Bürste mit einziehbaren Bürstenreihen
9 50 mm Bürsten mit langen und kurzen Bürstenreihen
10 30 mm Bürste mit langen und kurzen Bürstenreihen
11 Schutzkappe für Bürsten mit langen und kurzen Bürstenreihen

3 Den Airstyler benutzen

Wir empfehlen Ihnen, die Verwendung des Geräts bei **niedriger** Drehgeschwindigkeit (2) 2 bis 3 Mal auszuprobieren, damit Sie sich an die Drehfunktion gewöhnen können.

Hinweis

• Lassen Sie das Gerät und die Aufsätze immer abkühlen, bevor Sie Aufsätze anbringen oder abnehmen.
• Um das Ziehen an den Haaren zu verringern, ist das Gerät mit einer Sicherheitsfunktion ausgestattet. Wenn der Druck auf Ihr Haar eine gewisse Grenze überschreitet, verringert sich die Drehgeschwindigkeit.

1 Wählen Sie den Bürstenaufsatz aus, der am besten für den gewünschten Look geeignet ist, und setzen Sie ihn auf den Styler.

Stylingergebnis	Aufsatz
Für lose Locken	Bürste mit einziehbaren Bürstenreihen (8)
Geeignet, um längeren Haaren Volumen, Fülle und Schwung zu verleihen	50-mm-Bürste mit langen und kurzen Bürstenreihen (9)
Kreieren Sie vielseitige Looks	30 mm Bürste mit langen und kurzen Bürstenreihen (10)

2 Kämmen Sie Ihr Haar, und teilen Sie es in einzelne Strähnen.
3 Wählen Sie zum Einschalten des Geräts die gewünschte Einstellung (3):
- : Schonende Temperatur mit starkem Luftstrom zum Fixieren der Frisur.
- : Hohe Temperatur mit starkem Luftstrom für schnelles Trocknen.
- : Warme Temperatur mit sanftem Luftstrom zum Schutz des feuchten Haares vor Austrocknung.
- **0** : Aus.

↳ Wenn Sie das Gerät einschalten, wird die Ionisierungsfunktion automatisch aktiviert. Die Funktion verleiht Ihrem Haar mehr Glanz und sorgt dafür, dass Ihr Haar leichter kämmbar ist.

Stylingtipps

• Der Bürstenaufsätze funktionieren am besten, wenn das Haar zu 80 % getrocknet ist.
• Es empfiehlt sich, eine Einstellung mit einer **NIEDRIGEN GESCHWINDIGKEIT** zu verwenden, wenn Sie das Haar mit der einziehbaren Bürste stylen.
• Nehmen Sie eine kleinere Haarsträhne für definiertere Ergebnisse.
• Um ein Verknoten Ihrer Haare zu vermeiden, machen Sie kurze Pausen bei der Verwendung der Drehtasten, um sicherzustellen, dass das Haar ordentlich um den Lockenstab gewickelt ist.
• Geben Sie nach dem Styling Haarspray in das Haar, um die Frisur für lang anhaltende Ergebnisse zu fixieren.

Nach der Verwendung:

1 Legen Sie das Gerät auf eine hitzebeständige Unterlage, und lassen Sie es abkühlen.
2 Reinigen Sie das Gerät und die Aufsätze mit einem feuchten Tuch. Entfernen Sie Haare und Staub mit den Fingern vom Bürstenaufsatz, führen Sie jedoch zum Reinigen keine Gegenstände aus Metall in das Gerät ein.

4 Service

Weitere Informationen zum Produktservice, wie zum Beispiel häufig gestellte Fragen, finden Sie unter www.philips.com/support.

Ελληνικά

Συγχαρητήρια για την αγορά σας και καλωσορίσατε στη Philips! Για να επωφεληθείτε πλήρως από την υποστήριξη που προσφέρει η Philips, δηλώστε το προϊόν σας στη διεύθυνση www.philips.com/welcome.

1 Σημαντικό!

Διαβάστε το παρόν εγχειρίδιο χρήσης προτού χρησιμοποιήσετε τη συσκευή και φυλάξτε το για μελλοντική αναφορά.

• Αυτή η συσκευή μπορεί να χρησιμοποιηθεί από παιδιά από 8 ετών και πάνω και από άτομα με περιορισμένες σωματικές, αισθητήριες ή διανοητικές ικανότητες ή από άτομα χωρίς εμπειρία και γνώση, με την προϋπόθεση ότι τη χρησιμοποιούν υπό επίβλεψη ή ότι έχουν λάβει οδηγίες σχετικά με την ασφαλή της χρήση και κατανοούν τους ενεχόμενους κινδύνους. Τα παιδιά δεν πρέπει να παίζουν με τη συσκευή. Ο καθαρισμός και η συντήρηση από τον χρήστη δεν πρέπει να πραγματοποιούνται από παιδιά χωρίς εποπτεία. • Όταν χρησιμοποιείτε τη συσκευή σε μπάνιο, αποσυνδέστε τη μετά τη χρήση, καθώς η εγγύτητα του νερού αποτελεί κίνδυνο, ακόμα και όταν η συσκευή είναι σβηστή. • Για πρόσθετη προστασία, σας συμβουλεύουμε να εγκαταστήσετε συσκευή υπολειπόμενου ρεύματος (RCD) στο ηλεκτρικό κύκλωμα που τροφοδοτεί το μπάνιο. Αυτός ο μηχανισμός δεν θα πρέπει να έχει διαβαθμισμένη τιμή παραμένοντος ρεύματος λειτουργίας υψηλότερη από 30mA. Για περαιτέρω πληροφορίες, συμβουλευτείτε τον ηλεκτρολόγο σας. • ΠΡΟΕΙΔΟΠΟΙΗΣΗ: Μην χρησιμοποιείτε αυτή τη συσκευή κοντά σε μπανιέρες, ντουζιέρες, νιπτήρες ή άλλου είδους δοχεία που περιέχουν νερό (Εικ. 1). • Το καλώδιο τροφοδοσίας δεν μπορεί να αντικατασταθεί. Αν το καλώδιο τροφοδοσίας υποστεί φθορά, θα πρέπει η συσκευή να αντικατασταθεί από τη Philips, από κάποιο κέντρο εξυπηρέτησης εξουσιοδοτημένο από τη Philips, ή από είδος εξειδικευμένα όμοιο, προς αποφυγή κινδύνου. • ΠΡΟΕΙΔΟΠΟΙΗΣΗ: Μη χρησιμοποιείτε αυτήν τη συσκευή κοντά σε νερό. • Πάντα να αποσυνδέετε τη συσκευή μετά τη χρήση. • Μην τραβάτε το καλώδιο μετά τη χρήση. Πάντα να αποσυνδέετε τη συσκευή κρατώντας το βύσμα. • Προτού συνδέσετε τη συσκευή, βεβαιωθείτε ότι η τάση που αναφέρεται στη συσκευή αντιστοιχεί στην τοπική τάση ισχύος. • Μη χρησιμοποιείτε τη συσκευή για οποιονδήποτε άλλο σκοπό εκτός από αυτόν που περιγράφεται στο εγχειρίδιο χρήστη. • Μη χρησιμοποιείτε τη συσκευή σε τεχνητά μαλλιά. • Όταν η συσκευή είναι συνδεδεμένη στο ρεύμα, ποτέ μην αφήνετε χωρίς επίβλεψη. • Ποτέ μη χρησιμοποιείτε αξεσουάρ ή εξαρτήματα από άλλους κατασκευαστές ή τα οποία δεν συνιστά συγκεκριμένα η Philips. Εάν χρησιμοποιείτε τέτοια αξεσουάρ ή εξαρτήματα, η εγγύησή σας καθίσταται άκυρη. • Μην τυλίγετε το καλώδιο τροφοδοσίας γύρω από τη συσκευή. • Περιμένετε μέχρι να κρυώσει η συσκευή, προτού την αποθηκεύσετε. • Μη χειρίζεστε τη συσκευή με υγρά χέρια. • Πάντα να επιστρέφετε τη συσκευή σε εξουσιοδοτημένο κέντρο σέρβις της Philips για εξέταση ή επισκευή. Η επισκευή από μη καταρτισμένα πρόσωπα μπορεί να προκαλέσει μια εξαιρετικά επικίνδυνη κατάσταση για τον χρήστη. • Μη συνδέετε τη συσκευή με προγραμματιστή βύσματος. Αν είναι απολύτως αναγκαίο, χρησιμοποιήστε μόνο πιστοποιημένο προσαρμογέα βύσματος. • Αν η συσκευή υπερθερμανθεί, απενεργοποιείται αυτόματα. Αποσυνδέστε τη συσκευή από την πρίζα και αφήστε την να κρυώσει για μερικά λεπτά. Πριν ενεργοποιήσετε ξανά τη συσκευή, ελέγξτε τις γρίλιες ώστε να βεβαιωθείτε ότι δεν έχουν φράξει από χνούδια, τρίχες, κ.λπ. • Μην βάζετε μεταλλικά αντικείμενα μέσα στις γρίλιες προς αποφυγή ενδεχομένου ηλεκτροπληξίας. • Μην φράζετε ποτέ τις γρίλιες αέρα. • Να χρησιμοποιείτε τη συσκευή με πολλή προσοχή, καθώς μπορεί να αναπτύξει ιδιαίτερα υψηλή θερμοκρασία. Να κρατάτε μόνο τη λαβή, καθώς τα υπόλοιπα μέρη είναι καυτά και να αποφεύγετε την επαφή με την επιδερμίδα. • Αποτρέψτε το καλώδιο τροφοδοσίας να έρθει σε επαφή με τα καυτά μέρη της συσκευής. • Ποτέ μην καλύπτετε τη συσκευή με οτιδήποτε (π.χ. πετσέτα ή ρούχο) όταν είναι ζεστή. • Να διατηρείτε την πλάκα/το σώμα της συσκευής καθαρά και χωρίς σκόνη και προϊόντα φορμαρίσματος όπως αφρό, σπρέι και ژل. Μη χρησιμοποιείτε ποτέ τη συσκευή σε συνδυασμό με προϊόντα φορμαρίσματος. • Η πλάκα/το σώμα της συσκευής έχει επικάλυψη. Η επίστρωση μπορεί να φθαρεί με το πέρασμα του χρόνου. Ωστόσο, αυτό δεν προτείνει καμία επίδραση στην απόδοση της συσκευής. • Εάν η συσκευή χρησιμοποιείται σε βαμμένα μαλλιά, η πλάκα/το σώμα της συσκευής μπορεί να λεκιαστεί. • Μην ξεπλένετε τη συσκευή/τις βούρτσες στη βρύση. • Μην ενεργοποιείτε τον διακόπτη περιστροφής βούρτσας χωρίς να έχετε τοποθετήσει κανένα εξάρτημα.

Ηλεκτρομαγνητικά πεδία (EMF)

Η συγκεκριμένη συσκευή της Philips συμμορφώνεται με όλα τα ισχύοντα πρότυπα και τους κανονισμούς σχετικά με την έκθεση σε ηλεκτρομαγνητικά πεδία.

Ανακύκλωση

• Αυτό το σύμβολο σημαίνει ότι τα ηλεκτρικά προϊόντα δεν πρέπει να απορρίπτονται μαζί με κανονικά οικιακά απορρίμματα (Εικ. 2). • Ακολουθήστε τους κανονισμούς της χώρας σας για την ξεχωριστή συλλογή των ηλεκτρικών προϊόντων.

2 Επισκόπηση

1 Κουμπί ελευθέρωσης βούρτσας
2 Διακόπτης ταχύτητας περιστροφής (**I -ΧΑΜΗΛΗ, II -ΥΨΗΛΗ**)
3 Ενσωματωμένος διακόπτης θερμοκρασίας και ροής αέρα
4 Κουμπιά κατεύθυνσης περιστροφής
5 Λαβή
6 Θηλιάκι για κρέμασμα
7 Κουμπί απόσυρσης των τριχών της βούρτσας
8 Βούρτσα με σκληρές τρίχες που αποσύρονται
9 Βούρτσα με μεικτές τρίχες 50 mm
10 Βούρτσα με μεικτές τρίχες 30 mm
11 Προστατευτικό κάλυμμα για τη βούρτσα με μεικτές τρίχες

3 Χρήση της ηλεκτρικής βούρτσας

Συνιστούμε να εξασκηθείτε χρησιμοποιώντας τη **Χαμηλή** ταχύτητα περιστροφής (2) 2 ή 3 φορές, ώστε να εξοικειωθείτε με τον τρόπο λειτουργίας της περιστροφής.

Σημείωση

• Να αφήνετε πάντα τη συσκευή και τα εξαρτήματα να κρυώσουν προτού συνδέσετε ή αποσυνδέσετε κάποιο εξαρτήματα.
• Για την αποφυγή του υπερβολικού τραβήγματος των μαλλιών, η συσκευή διαθέτει λειτουργία ασφαλείας. Αν η πίεση των μαλλιών στη βούρτσα υπερβεί ένα συγκεκριμένο όριο, η ταχύτητα περιστροφής μειώνεται.

1 Επιλέξτε το εξάρτημα βούρτσας που ταιριάζει καλύτερα με το στυλ μαλλιών που θέλετε να δημιουργήσετε και συνδέστε το στη συσκευή.
2 Χτενίστε τα μαλλιά σας και χωρίστε τα σε μικρές τούφες.
3 Επιλέξτε την επιθυμητή ρύθμιση για να ενεργοποιήσετε τη συσκευή (3):
- : Ήπια θερμοκρασία με ισχυρή ροή αέρα για το φορμάρισμα.
- : Υψηλή θερμοκρασία με ισχυρή ροή αέρα για γρήγορο στέγνωμα.
- : Μέτρια θερμοκρασία με απαλή ροή αέρα που δεν αφήνει τα υγρά μαλλιά να γίνουν πολύ ξηρά.
- **0**: Κλειστό.

↳ Η λειτουργία ιόντων ενεργοποιείται αυτόματα μόλις ενεργοποιηθεί η συσκευή. Η λειτουργία αυτή προσφέρει περισσότερη λάμψη και μειώνει το φριζάρισμα.

Συμβουλές φορμαρίσματος:

• Τα εξαρτήματα της βούρτσας λειτουργούν καλύτερα όταν τα μαλλιά είναι 80% στεγνά.
• Συνιστάται να επιλέγετε τη ρύθμιση **ΧΑΜΗΛΗΣ ΤΑΧΥΤΗΤΑΣ** όταν φορμάρετε τα μαλλιά χρησιμοποιώντας τη βούρτσα με τις αποσυρό

Dopo l'uso:

1 Posizionarlo su una superficie termoresistente fino a quando non è completamente freddo.
2 Pulire l'apparecchio e i suoi accessori con un panno umido. Rimuovere i capelli e la polvere dall'accessorio della spazzola, ma non inserire mai oggetti metallici nell'apparecchio per pulirlo.

4 Assistenza

Per assistenza su tutti i prodotti, incluse le domande frequenti, visitare il sito www.philips.com/support.

Nederlands

Gefeliciteerd met uw aankoop en welkom bij Philips! Registreer uw product op www.philips.com/welcome om optimaal gebruik te kunnen maken van de door Philips geboden ondersteuning.

1 Belangrijk

Lees deze gebruiksaanwijzing zorgvuldig door, voordat u het apparaat gaat gebruiken. Bewaar de gebruiksaanwijzing om deze indien nodig te kunnen raadplegen.

• Dit apparaat kan worden gebruikt door kinderen vanaf 8 jaar en door personen met verminderde lichamelijke, zintuiglijke of geestelijke capaciteiten of weinig ervaring en kennis, mits zij toezicht of instructie hebben ontvangen aangaande veilig gebruik van het apparaat, en zij de gevaren van het gebruik begrijpen. Kinderen mogen niet met het apparaat spelen. Reiniging en onderhoud dienen niet zonder toezicht door kinderen te worden uitgevoerd. • Als u het apparaat in de badkamer gebruikt, haal de stekker dan na gebruik altijd uit het stopcontact. De nabijheid van water kan gevaar opleveren, zelfs als het apparaat is uitgeschakeld. • Voor extra veiligheid adviseren we u een aardlekschakelaar te installeren in de elektrische groep die de badkamer van stroom voorziet. Deze aardlekschakelaar dient een waarde te hebben die niet hoger is dan 30 mA. Raadpleeg de installateur. • WAARSCHUWING: Gebruik dit apparaat niet in de buurt van een bad, douche, wastafel of ander object dat water bevat (Afb. 1). • Het netsnoer kan niet worden vervangen. Indien het netsnoer beschadigd is, moet het apparaat worden vervangen door Philips, een door Philips geautoriseerd servicecentrum of personen met vergelijkbare kwalificaties om gevaar te voorkomen. • WAARSCHUWING: Gebruik dit apparaat niet in de buurt van water. • Haal na gebruik altijd de stekker uit het stopcontact. • Trek na gebruik niet aan het netsnoer. Haal het netsnoer altijd uit het stopcontact door aan de stekker te trekken. • Controleer voordat u het apparaat aansluit of het voltage dat op het apparaat is aangegeven overeenkomt met de plaatselijke netspanning. • Gebruik het apparaat niet voor andere doeleinden dan beschreven in de gebruiksaanwijzing. • Gebruik het apparaat niet voor kunsthaar. • Laat het apparaat nooit zonder toezicht liggen wanneer het is aangesloten op het stopcontact. • Gebruik nooit accessoires of onderdelen van andere fabrikanten of die niet specifiek zijn aanbevolen door Philips. Als u dergelijke accessoires of onderdelen gebruikt, vervalt de garantie. • Wikkel het netsnoer niet om het apparaat. • Wacht met opbergen tot het apparaat is afgekoeld. • Bedien het apparaat niet met natte handen. • Breng het apparaat altijd naar een door Philips geautoriseerd servicecentrum voor onderzoek of reparatie. Reparatie door een onbevoegde persoon kan een bijzonder gevaarlijke situatie voor de gebruiker veroorzaken. • Gebruik het apparaat niet in combinatie met een stekkeradapter. Als dit niet kan worden vermeden, gebruik dan alleen een goedgekeurde stekkeradapter. • Als het apparaat oververhit raakt, schakelt het automatisch uit. Haal de stekker uit het stopcontact en laat het apparaat een paar minuten afkoelen. Als het apparaat oververhit raakt, schakelt het zichzelf uit. Haal de stekker uit het stopcontact en laat het apparaat een paar minuten afkoelen. • Steek geen metalen voorwerpen door de luchtroosters, om elektrische schokken te voorkomen. • Blokkeer nooit de luchtroosters. • Wees zeer voorzichtig bij gebruik van het apparaat. Het kan bijzonder heet zijn. Houd het handvat alleen vast als andere onderdelen heet zijn en vermijd contact met de huid. • Voorkom dat het netsnoer in aanraking komt met de hete delen van het apparaat. • Dek het apparaat nooit af als het heet is (bijv. met een handdoek of kleding). • Houd de verwarmingsplaat/-staaf schoon en vrij van stof en stylingproducten zoals mousse, haarlak en gel. Gebruik het apparaat nooit in combinatie met stylingproducten. • De verwarmingsplaat/-staaf heeft een coating, zoals een Teflon-laag, in de loop der tijd langzaam wegslijten. Dit heeft echter geen invloed op de prestaties van het apparaat. • De verwarmingsplaat/-staaf van het apparaat kan verkleuringen vertonen bij gebruik op gekleurd haar. • Spoel het apparaat en de borstels niet af onder de kraan. • Zetter de draaifunctie van de borstel niet als er geen hulpstuk is geplaatst.

Elektromagnetische velden (EMV)

Dit Philips-apparaat voldoet aan alle normen en voorschriften met betrekking tot blootstelling aan elektromagnetische velden.

Recycling

• Dit symbool betekent dat elektrische apparaten niet samen met het gewone huishoudelijke afval mogen worden weggegooid (afb. 2). • Volg de in uw land geldende regels voor de gescheiden inzameling van elektrische producten.

2 Overzicht

① Ontgrendelknop borstel
② Rotatieschnelheid schuifknop **(I -LAAG, II -HOOG)**
③ Schuifje voor temperatuur en luchtstroom
④ Knoppen voor draairichting
⑤ Handvat
⑥ Ophanghaakje
⑦ Kop voor het intrekken van de borstelpennen
⑧ Intrekbare borstelpennen
⑨ Multifunctionele borstel van 50 mm
⑩ Multifunctionele borstel van 30 mm
⑪ Beschermkap voor multifunctionele borstel

3 De Airstyler gebruiken

Het is raadzaam het apparaat de eerste twee tot drie keer met de **lage** rotatieschnelheid (②) te gebruiken, om er vertrouwd mee te raken.

Opmerking

- Laat het apparaat en de hulpstukken altijd afkoelen, voordat u de hulpstukken bevestigd of verwijdert.
- Het apparaat is voorzien van beveiliging om te voorkomen dat er hard aan het haar wordt getrokken. Als de weerstand van het haar op de borstel een bepaalde grens bereikt, gaat de borstel langzamer draaien.

1 Kies het borstelhulpstuk die het meest geschikt is voor de gewenste haarstijl en klik deze op de styler.

Stylingresultaat	Hulpstukken
Creëer losse krullen	Intrekbare borstelpennen (⑧)
Geschikt om langer haar meer volume, body en model te geven	Multifunctionele borstel van 50 mm (⑨)
Creëer een veelzijdige stijl	Multifunctionele borstel van 30 mm (⑩)

2 Kam uw haar door en verdeel het in dunne lokken.
3 Selecteer de gewenste instelling om het apparaat in te schakelen (③):
- : Verzorgende+ temperatuur met krachtige luchtstroom om je stijl in te stellen.
- : Hoge temperatuur met sterke luchtstroom om het haar snel te drogen.
- : Warme temperatuur met zachte luchtstroom om vochtig haar te beschermen tegen te droog worden.
- **0** : Uit.
  - ↳ Ionenfunctie wordt automatisch geactiveerd als het apparaat wordt ingeschakeld. De functie geeft extra glans en vermindert pluizigheid.

Stylingtips

- De hulpstukken werken het beste als het haar voor 80% droog is.
- Het is raadzaam de **LAAG SNELHEID** te gebruiken bij het stijlen met de intrekbare borstelpennen.
- Neem kleinere plukken voor een meer gedefinieerd resultaat.
- Gebruik de draaiknoppen voor kleine intervallen om ervoor te zorgen dat het haar netjes om de borstel draait en niet in de knoop raakt.
- Breng na het stijlen, haarlak aan op uw haar om de stijl te fixeren voor langdurig resultaat.

Na gebruik:

1 Plaats het apparaat op een hittebestendig oppervlak tot het is afgekoeld.
2 Maak het apparaat en de hulpstukken schoon met een vochtige doek. Verwijder haren en stof met uw vingers van de opzetborstel. Steek nooit metalen voorwerpen in het apparaat.

4 Ondersteuning

Voor alle productondersteuning, zoals veelgestelde vragen, kunt u terecht op www.philips.com/support.

Norsk

Gratulerer med kjøpet, og velkommen til Philips! For å få fullt utbytte av støtten som Philips tilbyr, registrerer du produktet ditt på www.philips.com/welcome.

1 Viktig

Les denne brukerveiledningen nøye før du bruker apparatet, og ta vare på den for senere referanse.

• Dette apparatet kan brukes av barn fra 8 år og av personer som mangler erfaring/kunnskap eller har nedsatt fysisk, psykisk eller sensorisk funksjonsevne, under forutsetning av at en person som har ansvar for sikkerheten, gir instruksjoner eller har tilsyn med bruken. Barn skal ikke leke med apparatet. Ikke la barn rengjøre eller vedlikeholde apparatet uten tilsyn. • Når du bruker apparatet på badet, må du huske å koble det fra etter bruk. Dette fordi nærheten til vann gjør at det foreligger risiko selv når apparatet er slått av. • For ekstra sikkerhet anbefaler vi å installere en jordfeilbryter (RCD) i den elektriske kretsen som forsyner badet. Denne enheten må ha et spenningsnivå for reststrøm som ikke er høyere enn 30 mA. Be installatøren om råd. • ADVARSEL: Ikke bruk apparatet nær badekar, dusjer, håndvasker eller andre elementer som inneholder vann (Fig. 1). • Strømledningen kan ikke byttes ut. Hvis strømledningen er ødelagt, må apparatet byttes enten av Philips, på et servicesenter som er godkjent av Philips, eller av annet kvalifisert personell, slik at du unngår farlige situasjoner. • ADVARSEL: Ikke bruk dette apparatet nær vann. • Koble alltid fra apparatet etter bruk. • Ikke dra i strømledningen etter bruk. Hold alltid i støpselet når du trekker ut ledningen til apparatet. • Kontroller før du kobler til apparatet at spenningen som er angitt på apparatet, stemmer med den lokale nettspenningen. • Ikke bruk apparatet til andre formål enn det som er beskrevet i denne brukerveiledningen. • Ikke bruk apparatet på kunstig hår. • Ikke la apparatet være uten tilsyn mens det er koblet til strøm. • Ikke bruk tilbehør eller deler fra andre produsenter eller som ikke er spesifikt anbefalt av Philips. Bruk av denne typen tilbehør eller deler gjør at garantien blir ugyldig. • Unngå å vikle strømledningen rundt apparatet. • Vent til apparatet er avkjølt før du legger det vekk. • Ikke bruk apparatet når du er våt på hendene. • Ta alltid med apparatet til et servicesenter som er autorisert av Philips, når du trenger å få det undersøkt eller reparert. Reparasjoner som er utført av ukvalifiserte personer, kan skape svært farlige situasjoner for brukeren. • Apparatet skal ikke kobles til en pluggadapter. Hvis det imidlertid ikke finnes andre alternativer, bruker du en sertifisert universaladapter. • Apparatet slår seg av automatisk hvis det overopphetes. Trekk ut støpselet på apparatet, og la det avkjøles noen minutter. Kontroller at gitrene ikke er blokkert av lo, hår osv. før du slår på igjen apparatet. • Ikke stikk metallgjenstander inn i gitrene, da dette kan føre til elektrisk støt. • Ikke blokker luftinntaket. • Vær forsiktig når du bruker apparatet, da det kan være svært varmt. Hold bare i håndtaket, da de andre delene er svært varme og ikke må berøres. • Ikke la strømledningen komme i kontakt med varme deler på apparatet. • Aldri dekk til apparatet med noe (f.eks. et håndkle eller klesplagg) når det er varmt. • Hold varmeplatene rene og fri for støv og stylingprodukter som f.eks. mousse, spray og gel. Aldri bruk apparatet i kombinasjon med stylingprodukter. • Varmeplatene har et belegg. Dette belegget kan kanskje slites sakte vekk over tid. Dette påvirker imidlertid ikke ytelsen til apparatet. • Hvis apparatet brukes på farget hår, kan varmeplatene bli flekkete. • Ikke skyll apparatet/børstene under springen. • Ikke slå på bryteren for børsterotasjon uten at det er satt på tilbehør.

Elektromagnetiske felt (EMF)

Dette Philips-apparatet overholder alle aktuelle standarder og forskrifter for eksponering for elektromagnetiske felt.

Resirkulering

• Dette symbolet betyr at elektriske produkter ikke skal kastes sammen med vanlig husholdningsavfall (Fig. 2). • Følg nasjonale regler for separat innsamling av elektriske produkter.

2 Oversikt

① Utløserknapp for børste
② Bryter for rotasjonshastighet **(I -LAV, II -HØY)**
③ Integrert bryter for temperatur og luftstrøm
④ Knapper for rotasjonsretning
⑤ Håndtak
⑥ Hengelakke
⑦ Knapp for å trekke inn børstehår
⑧ Inntrekkbar børste
⑨ 50 mm børste med ulike børstehår
⑩ 30 mm børste med ulike børstehår
⑪ Beskyttelsesdekselet for børste med ulike børstehår

3 Bruke airstyleren

Vi anbefaler at du over deg på å bruke apparatet på **lav** rotasjonshastighet (②) 2–3 ganger, slik at du blir kjent med hvordan rotasjonen fungerer.

Merk

- La alltid apparatet og tilbehørene avkjøles før du kobler til eller kobler fra tilbehørene.
- Apparatet er utstyrt med en sikkerhetsfunksjon, som forhindrer at det drar i håret. Hvis presset fra håret på børsten overgår en viss grense, senkes rotasjonshastigheten.

1 Velg børstetilbehøret som passer best til den frisyren du ønsker, og fest det til styleren.

Stylingresultat	Tilbehør
Lage løse krøller	Inntrekkbar børste (⑧)
Egnet for å tilføre volum, fylde og bevegelse til lengre hår.	50 mm børste med ulike børstehår (⑨)
Lag ulike stiler	30 mm børste med ulike børstehår (⑩)

2 Dra kammen gjennom håret, og del det i mindre hårlokker.
3 Velg ønsket innstilling for å slå på apparatet (③):
- : Ekstra skånsom temperatur med sterk luftstrøm for forning av frisyren.
- : Høy temperatur med sterk luftstrøm for rask tørking.
- : Varm temperatur med skånsom luftstrøm for å beskytte fuktig hår mot å bli for tørt.
- **0** : Av.
  - ↳ Ion-funksjonen aktiveres automatisk når apparatet slås på. Funksjonen gir ekstra glans og reduserer krusing.

Friseringstips

- Børstetilbehøret fungerer best når håret er 80 % tørt.
- Det anbefales at du bruker innstillingen **LAV HASTIGHET** når du styler håret ved hjelp av en børste med inntrekkbare børstehår.
- Arbeid med mindre hårlokker for et bedre resultat.
- Hvis du vil unngå at håret sammenfiltres, kan du heller prøve å ha korte pauser når du bruker rotasjonsknappene, for å sikre at håret vikles på riktig måte.
- Etter stylingen, bruker du hårspray for å fiksere frisyren slik at den holder lenge.

Etter bruk:

1 Plasser det på et varmebestandig underlag til det er avkjølt.
2 Rengjør apparatet og tilbehørene med en fuktig klut. Fjern hår og støv fra børstetilbehøret med fingrene, men stikk aldri metallobjekter inn i apparatet for å rengjøre.

4 Støtte

Gå til www.philips.com/support for å få produktstøtte og finne svar på vanlige spørsmål.

Português

Parabéns pela compra do seu produto e bem-vindo à Philips! Para tirar o máximo partido do suporte oferecido pela Philips, registe o seu produto em www.philips.com/welcome.

1 Importante

Leia cuidadosamente este manual do utilizador antes de utilizar o aparelho e guarde-o para consultas futuras.

• Este aparelho pode ser utilizado por crianças a partir dos 8 anos e por pessoas com capacidades físicas, sensoriais ou mentais reduzidas ou com falta de experiência e conhecimentos, desde que tenham recebido supervisão ou instruções sobre a utilização do aparelho de forma segura e compreendam os perigos envolvidos. As crianças não podem brincar com o aparelho. A limpeza e a manutenção pelo utilizador não devem ser efetuadas por crianças sem supervisão. • Quando o aparelho for utilizado numa casa de banho, desligue-o da tomada após a utilização, uma vez que a proximidade da água representa um risco, mesmo quando o aparelho está desligado. • Para uma proteção adicional, aconselhamo-lo a instalar um dispositivo de corrente residual (RCD) no circuito elétrico que alimenta a casa de banho. Este dispjuntor deve ter uma corrente residual nominal não superior a 30 mA. Peça conselhos ao seu instalador. • AVISO: Não utilize este aparelho perto de banheiras, duches, lavatórios ou outros recipientes que contenham água (Fig. 1). • O cabo de alimentação não pode ser substituído. Se o cabo de alimentação estiver danificado, deverá mandar substituir o aparelho pela Philips, por um centro de assistência técnica autorizado pela Philips ou por pessoas com qualificações semelhantes, de modo a evitar riscos. • AVISO: Não utilize este aparelho perto de água. • Desligue sempre o aparelho da tomada após a utilização. • Não puxe pelo cabo de alimentação depois da utilização. Desligue sempre o aparelho puxando pela ficha. • Antes de ligar o aparelho, certifique-se de que a tensão indicada no aparelho corresponde à tensão elétrica local. • Não utilize o aparelho para outros fins que não os descritos no manual de utilização. • Não utilize o aparelho em cabelos artificiais. • Quando o aparelho estiver ligado à corrente elétrica, nunca o deixe sem vigilância. • Nunca utilize acessórios ou peças de outros fabricantes ou que não sejam especificamente recomendados pela Philips. Se utilizar tais acessórios ou peças, a sua garantia perde a validade. • Não enrole o cabo de alimentação à volta do aparelho. • Aguarde que o aparelho arrefeça antes de o guardar. • Não utilize o aparelho com as mãos molhadas. • Devolva sempre o aparelho a um centro de assistência técnica autorizado pela Philips para ser examinado ou reparado. A reparação por pessoas não qualificadas pode provocar uma situação extremamente perigosa para o utilizador. • Não ligue o aparelho com um adaptador de ficha. Se for realmente necessário, utilize apenas um adaptador de ficha certificado. • Se o aparelho sobreaquecer, desliga-se automaticamente. Desligue o aparelho e deixe-o arrefecer durante alguns minutos. Antes de voltar a ligar o aparelho, verifique se as grelhas de ventilação não estão bloqueadas por cotão, cabelos, etc. • Não introduza objetos metálicos nas grelhas de ar, para evitar choques elétricos. • Nunca bloqueie as grelhas de ar. • Preste toda a atenção quando utilizar o aparelho, pois este pode estar extremamente quente. Segure apenas na pega, pois as outras partes estão quentes, e evite o contacto com a pele. • Evite que o cabo de alimentação entre em contacto com as partes quentes do aparelho. • Nunca cubra o aparelho com nada (por exemplo, uma toalha ou roupa) quando estiver quente. • Mantenha a placa/o cilindro de aquecimento limpa/o e sem pó e produtos de modelação, como mousse, spray e gel. Nunca utilize o aparelho em combinação com produtos de modelação. • A placa/o cilindro de aquecimento tem um revestimento. Este revestimento poderá desgastar-se com o passar do tempo. No entanto, isto não afeta o desempenho do aparelho. • Se o aparelho for utilizado em cabelos pintados, a placa/o cilindro de aquecimento pode ficar manchada/o. • Não lave o aparelho/escovas debaixo da torneira. • Não ative o interruptor de rotação da escova sem um acessório colocado.

Campos eletromagnéticos (CEM)

Este aparelho Philips cumpre todas as normas e regulamentos aplicáveis relativos à exposição a campos eletromagnéticos.

Reciclagem

• Este símbolo significa que os produtos elétricos não devem ser eliminados juntamente com o lixo doméstico normal (Fig. 2). • Siga as regras do seu país para a recolha separada de produtos elétricos.

2 Visão geral

① Botão de libertação da escova
② Botão de velocidade de rotação **(I -BAIXA, II -ALTA)**
③ Interruptor integrado de temperatura e fluxo de ar
④ Botões da direção de rotação
⑤ Pega
⑥ Argola de suspensão
⑦ Botão de retração das cerdas
⑧ Escova com cerdas retráteis
⑨ Escova de cerdas mistas de 50 mm
⑩ Escova de cerdas mistas de 30 mm
⑪ Tampa de proteção da escova de cerdas mistas

3 Utilizar o modelador a ar

Recomendamos que pratique a utilização do aparelho com a velocidade de rotação **Low** (Baixa) (②) durante 2 a 3 vezes, para que se possa habituar ao funcionamento da rotação.

Nota

- Deixe sempre que o aparelho e os acessórios arrefeçam antes de colocar ou retirar os acessórios.
- Para evitar que o cabelo seja demasiado puxado, o aparelho é fornecido com uma funcionalidade de segurança. Se a pressão do seu cabelo na escova ultrapassar um determinado limite, a rotação torna-se mais lenta.

1 Selecione o acessório de escova que se adapta melhor ao penteado que pretende e encaixe-o no modelador.

Resultado de modelação	Acessório
Modelar caracós soltos	Escova com cerdas retráteis (⑧)
Adequado para adicionar volume, estrutura e movimento para cabelos mais compridos	Escova de cerdas mistas de 50 mm (⑨)
Crie um penteado versátil	Escova de cerdas mistas de 30 mm (⑩)

2 Penteie o seu cabelo e divida-o em madeixas pequenas.
3 Selecione a definição pretendida para ligar o aparelho (③):
- : Temperatura Caring+ com fluxo de ar poderoso para definir o seu estilo.
- : Temperatura elevada com fluxo de ar forte, para uma secagem rápida.
- : Temperatura quente com fluxo de ar suave para evitar que o cabelo húmido fique demasiado seco.
- **0** : Desligado.
  - ↳ A função de iões é ativada automaticamente quando o aparelho é ligado. Esta função providencia brilho adicional e reduz o efeito frisado.

Sugestões de modelação

- Os acessórios da escova funcionam melhor quando o cabelo está 80% seco.
- Recomenda-se que utilize a definição **LOW SPEED** (Baixa velocidade) ao pentear com a escova de cerdas retráteis.
- Pegue em madeixas de cabelo mais pequenas para resultados mais definidos.
- Para evitar que o cabelo se emaranhe, tente efectuar paragens breves ao utilizar os botões de rotação para assegurar que o cabelo está bem enrolado na escova.
- Depois de modelar, aplique laca no cabelo para fixar o penteado e obter resultados mais duradouros.

Após a utilização:

1 Coloque-o numa superfície resistente ao calor até que arrefeça.
2 Limpe o aparelho e os acessórios com um pano húmido. Remova cabelos e pó do acessório de escova com os dedos, mas nunca insira objectos de metal no aparelho para a limpeza.

4 Apoio

Para obter apoio para o produto, como perguntas frequentes, visite www.philips.com/support.

Svenska

Vi tycker att det är roligt att du har köpt en Philips produkt! Genom att registrera din produkt på www.philips.com/welcome kan du dra nytta av Philips support.

1 Viktigt

Läs användarhandboken noggrant innan du använder produkten och spara den för framtida bruk.

• Den här produkten kan användas av barn från 8 års ålder, personer med olika funktionshinder samt av personer som inte har kunskap om produkten om det sker under tillsyn eller om de har informerats om hur produkten används på ett säkert sätt och de eventuella medförda riskerna. Barn ska inte leka med produkten. Barn får inte rengöra eller underhålla produkten utan övervakning. • Om du använder produkten i ett badrum måste du dra ur kontakten efter användning. Närheten till vatten utgör en fara, även när produkten är avstängd. • Av säkerhetsskäl rekommenderar vi att du installerar en jordfelsbrytare för kretsen som strömförsörjer badrummet. Jordfelsbrytaren måste ha en brytströmstyrka som inte överstiger 30 mA. Kontakta en behörig elektriker för mer information. • VARNING: Använd inte produkten i närheten av badkar, duschar, behållare eller kärl som innehåller vatten (bild 1). • Nätsladden kan inte bytas ut. Om nätsladden är skadad måste enheten bytas ut av Philips, ett servicecenter auktoriserat av Philips eller personer med liknande kvalifikationer för att undvika fara. • VARNING: Använd inte produkten i närheten av vatten. • Dra alltid ut nätsladden efter användning. • Dra inte i nätsladden efter användning. Koppla alltid från produkten genom att hålla i kontakten. • Kontrollera att spänningen som anges på produkten motsvarar den lokala nätspänningen innan du ansluter produkten. • Använd inte produkten för något annat ändamål än vad som beskrivs i den här användarhandboken. • Använd inte produkten på konstgjort hår. • Lämna aldrig produkten obevakad när den är ansluten till elnätet. • Använd aldrig tillbehör eller delar från andra tillverkare, eller delar som inte uttryckligen har rekommenderats av Philips. Om du använder sådana tillbehör eller delar gäller inte garantin. • Linda inte nätsladden runt produkten. • Vänta tills produkten har svalnat innan du lägger undan den. • Använd inte produkten med våta händer. • Lämna alltid in produkten till ett av Philips auktoriserade servicombud för undersökning och reparation. Reparationer som utförs av obehöriga personer kan ge upphov till ytterst farliga situationer för användaren. • Anslut inte produkten med en uttagsadapter. Om det verkligen är nödvändigt får du endast använda en certifierad uttagsadapter. • Om produkten blir överhettad stängs den av automatiskt. Dra ut apparatkontakten stickkontakt och låt den svalna ett par minuter. Innan du slår på produkten igen måste du kontrollera gallren så att de inte har täppts till av ludd, hår eller dylikt. • För inte in metallföremål i luftgallren eftersom det medför risk för elektriska stötar. • Blockera aldrig luftgallren. • Var försiktig när du använder produkten, eftersom den kan vara mycket varm. Håll endast i handtaget eftersom andra delar är varma, och undvik kontakt med huden. • Se till att nätsladden inte kommer i kontakt med produktens varma delar. • Täck aldrig över produkten med något (t.ex. en handduk) när den är varm. • Håll värmeplattan och kolven rena och fria från damm och stylingprodukter som hårmousse, hårspray och hårgel. Använd aldrig produkten tillsammans med stylingprodukter. • Värmeplattan och kolven har en beläggning. Beläggningen kan nötas bort efter längre tids användning. Det påverkar dock inte produktens prestanda. • Om du använder produkten på färgat hår kan det bli fläckar på värmeplattan och kolven. • Skölj inte apparaten eller borstarna under kranen. • Se till att du inte låser ett tillbehör innan du ställer in reglaget för borstrotationen.

Elektromagnetiska fält (EMF)

Den här Philips-produkten uppfyller alla tillämpliga standarder och regler gällande exponering av elektromagnetiska fält.

Återvinning

• Den här symbolen betyder att elektriska produkter inte ska slängas bland hushållsoporna (bild 2). • Följ de regler som gäller i ditt land för återvinning av elektriska produkter.

2 Översikt

① Frigöringsknapp för borste
② Reglage för rotationshastighet **(I -LÅG, II -HÖG)**
③ Integrerat reglage för temperatur och luftflöde
④ Knappar för rotationsriktning
⑤ Handtag
⑥ Upphängningsögla
⑦ Vred för borstindragning
⑧ Indragbar rundborste
⑨ 50 mm-borste med blandade borststrån
⑩ 30 mm-borste med blandade borststrån
⑪ Skyddskåpa till borsten med blandade borststrån

3 Använda Airstyler

Vi rekommenderar att du provar att använda produkten med den **låga** rotationshastigheten (②) 2–3 gånger så att du lär dig hur rotationsfunktionen fungerar.

Obs!

- Låt alltid apparaten och tillbehören svalna innan du fäster eller tar bort tillbehören.
- Apparaten har en säkerhetsmekanism som ser till att apparaten inte drar för mycket i håret. Om hårets tyngd mot borsten överstiger en viss nivå så saktas rotationshastigheten ned.

1 Välj det borsttillbehör som bäst passar din önskade frisyr och fäst det på stylern.

Stylingresultat	Tillbehör
Skapa lösa lockar	Indragbar rundborste (⑧)
Lämplig för att lägga till volym, kropp och rörelse för längre hårlängd	50 mm-borste med blandade borststrån (⑨)
Skapa mångsidig stil	30 mm-borste med blandade borststrån (⑩)

2 Kamma håret och dela upp det i små slingor.
3 Slå på apparaten genom att välja önskad inställning (③):
- : Vårdande temperatur med kraftigt luftflöde så att du kan forma frisyren.
- : Hög temperatur med kraftigt luftflöde så att håret torkar snabbt.
- : Varmt luftflöde med ett mjukt luftflöde som ser till att fuktigt hår inte blir för torrt.
- **0** : Av.
  - ↳ Jonfunktionen aktiveras automatiskt när apparaten slås på. Funktionen ger extra glans och minskar burrighet.

Stylingtips

- Borsttillbehören fungerar bäst när håret har torkat till 80 %.
- Vi rekommenderar att du använder **LÅG HASTIGHET** när du formar håret med den indragbara rundborsten.
- Ta mindre hårslingor för ett mer markerat resultat.
- Undvik att håret trasslar sig genom att trycka på rotationsknapparna i intervaller så att håret lindas helt kring kolven.
- Efter styling, applicera hårspray på ditt hår för att fixera frisyren för långvariga resultat.

Efter användning:

1 Placera den på en värmetålig yta tills den svalnar.
2 Rengör apparaten och tillbehören med en lätt fuktad trasa. Ta bort hårstrån och damm från borsttillbehöret med fingrarna. För dock aldrig in några metallföremål i apparaten när du rengör den.

4 Support

Gå till www.philips.com/support för att produktsupport, till exempel vanliga frågor.

Türkçe

Bu ürünü satın aldığınız için teşekkür ederiz; Philips'e hoş geldiniz! Philips'in sunduğu desteken tam olarak yararlanmak için ürününüzü www.philips.com/welcome adresinde kaydettirin.

1 Önemli

Cihazı kullanmadan önce bu kullanım kılavuzunu dikkatle okuyun ve daha sonra yeniden başvurmak için saklayın.

• Bu cihazın 8 yaşın üzerindeki çocuklar ve fiziksel, duyumsal ya da zihinsel becerileri gelişmemiş veya bilgi ve tecrübe açısından eksik kişiler tarafından kullanımı sadece bu kişilerin denetiminden sorumlu kişilerin bulunması veya güvenli kullanım talimatlarının bu kişilere sağlanması ve olası tehlikelerin anlatılması durumunda mümkündür. Çocuklar cihazla oynamamalıdır. Temizlik ve kullanıcı bakımı gözetim altında olmayan çocuklar tarafından yapılmamalıdır. • Cihaz banyoda kullanıldığında, cihaz kapalı olsa bile suya yakın olması risk oluşturduğundan kullanımdan sonra fişini çekiniz. • Korumayı artırmak için banyoyu besleyen elektrik devresine bir kaçak akım cihazı (RCD) takmanız tavsiye ederiz. Bu rezidüel akım koruma cihazının rezidüel çalışma akımı değeri 30mA'dan yüksek olmamalıdır. Kurulumu yapan kişiye danışın. • UYARI: Bu cihazı banyo küveti, duş, lavabo veya suyla dolu başka eşyaların yakınında çalıştırmayın (Şekil. 1). • Elektrik kablosu değiştirilemez. Cihazın elektrik kablosu hasarlıysa bir tehlike oluşturmasını önlemek için mutlaka Philips'e veya yetkili verdiği bir servis merkezi veya benzer şekilde yetkilendirilmiş kişiler tarafından cihazın değiştirilmesini sağlayın. • UYARI: Bu cihazı su yakınında kullanmayın. • Kullandıktan sonra cihazın fişini daima çekin. • Kullandıktan sonra elektrik kablosundan çekmeyin. Cihazın fişini her zaman fişten tutarak çekin. • Cihazı bağlamadan önce cihazın üzerinde belirtilen voltajın yerel güç voltajına karşılık geldiğinden emin olun. • Cihazı kullanım kılavuzunda açıklanandan başka bir amaçla kullanmayın. • Cihazı yapay saç üzerinde kullanmayın. • Cihaz elektriğe bağlıyken asla gözetimsiz bırakmayın. • Başka üreticilere ait veya Philips'in özellikle önermediği hiçbir aksesuar veya parçayı kullanmayın. Bu tür aksesuarlar veya parçalar kullanırsanız garantiniz geçersiz hale gelir. • Elektrik kablosunu cihazın etrafına sarmayın. • Saklamadan önce cihazın soğumasını bekleyin. • Cihazı ıslak elle çalıştırmayın. • Cihazı izlemeye veya onarım için her zaman Philips tarafından yetkilendirilmiş bir servis merkezine götürün. Onarımın yetkili olmayan kişilerce yapılması kullanıcı için çok tehlikeli durumlara yol açabilir. • Cihazı bir fiş adaptörü ile bağlamayın. Cihazı fiş adaptöründe bağlamayın. Gerçekten gerekiyorsa sadece onaylı bir fiş adaptörü kullanın. • Cihaz aşırı ısınırsa otomatik olarak kapanır. Cihazın fişini prizden çekerek birkaç dakika soğuması için bekleyin. Cihazı tekrar çalıştırmadan önce, izgaraların tüy, saç vb. ile tıkanmadığından emin olmak için kontrol edin. • Elektrik çarpmasını önlemek için hava izgaralarına metal nesneler sokmayın. • Hava izgaralarını asla kapatmayın. • Aşırı sıcak olabileceğinden cihazı kullanırken çok dikkatli olun. Diğer parçalar sıcak olduğu için sadece tutma yerini tutun ve ciltle temasından kaçının. • Elektrik kablosunun cihazın sıcak parçalarıyla temas etmesini önleyin. • Sıcak olduğunda cihazın üzerini asla herhangi bir şeyle (ör. havlu veya giysi) örtmeyin. • Isıtma plakasını/bigudiyi temiz tutun ve tozdan ve köpük, sprey ve jel gibi şekillendirici ürünlerden temizleyin. Cihazı kesinlikle şekillendirme ürünleriyle birlikte kullanmayın. • Isıtma plakası/bigudi kaplamaya sahiptir. Bu kaplama zaman içinde yavaşça yıpranabilir. Ancak bu durum cihazın performansını etkilemez. • Cihaz renkli işlem görmüş saçlarda kullanılırsa ısıtma plakası/bigudi lekelenebilir. • Cihazı/fırçaları musluğun altında durulamayın. • Herhangi bir eklenti takılı değilken fırça döndürme anahtarını etkinleştirmeyin.

Elektromanyetik alanlar (EMF)

Bu Philips cihazı, elektromanyetik alanlara maruz kalmaya ilişkin geçerli tüm standartlara ve düzenlemelere uygundur.

Geri dönüşüm

• Bu sembol, elektrikli ürünlerin normal evsel atıklarla birlikte atılmaması gerektiği anlamına gelir (Şekil 2). • Elektrikli ürünlerin ayrı toplanması için ülkenizin kurallarına uyun.

2 Genel Bakış

① Fırça çıkarma düğmesi
② Döndürme hızı düğmesi **(I -DÜŞÜK, II -YÜKSEK)**
③ Dahili sıcaklık ve hava akımı düğmesi
④ Döndürme yönü düğmeleri
⑤ Tutma yeri
⑥ Asma kancası
⑦ Fırça kılı ayarlama düğmesi
⑧ Geri çekilebilir kıllı fırça
⑨ 50 mm karışık kıllı fırça
⑩ 30 mm karışık kıllı fırça
⑪ Karışık kıllı fırça için koruyucu kapak

3 Airstyler'ın kullanımı

Döndürme özelliğinin çalışma şekline alışmanız için cihazı 2 veya 3 kez **Düşük** döndürme hızında (②) kullanmanızı öneririz.

Not

- Aparatları takmadan ve çıkarmadan önce mutlaka cihazın ve aparatların soğumasını bekleyin.
- Saçların aşırı çekilmesini önlemek için cihazda güvenlik özelliği bulunmaktadır. Saçınızın fırça üzerindeki baskısı belirli bir sınırı aşarsa döndürme hızı yavaşlar.

1 İstediğiniz saç stiline en uygun fırça aparatını seçin ve şekillendiriciye takın.

Şekillendirme sonucu	Aparat
Hafif bukleler yapma	Geri çekilebilir kıl fırça (⑧)
Daha uzun saçlara hacim ve hareket katmak için uygundur	50 mm karışık kıllı fırça (⑨)
Esnek stil oluşturma	30 mm karışık kıllı fırça (⑩)

2 Saçınızı tarayın veince tutamlara ayırın.
3 Cihazı çalıştırmak için istediğiniz ayarı seçin (③):
- : Stilinizi belirlemek için güçlü hava akımı sunan bakım sıcaklığı.
- : Hızlı kurutma için güçlü hava akımı sunan yüksek sıcaklık.
- : Nemli saçların çok fazla kurumasını önlemek için hassas hava akımı sunan düşük sıcaklık.
- **0** : Kapalı.
  - ↳ Iyon fonksiyonu cihaz açıldığında otomatik olarak etkinleşir. Fonksiyon, daha fazla parlaklık sağlar ve elektriklenmeyi azaltır.

Şekillendirme Önerileri

- Fırça aparatları saçın %80'i kuru olduğunda en iyi şekilde çalışır.
- Geri çekilebilir kıllı fırça ile şekillendirme yapılırken **DÜŞÜK HIZ** ayarının kullanılması önerilir.
- Daha belirgin sonuçlar için saçınızı daha küçük tutamlara ayırın.
- Saçın dolaşmasını önlemek için saçın bigudiye düzgün sarılmasını sağlamak amacıyla döndürme düğmelerini kullanırken cihazı kısa aralıklarla durdurun.
- Şekil verdikten sonra uzun süreli sonuçlar elde etmek için saçınıza saç spreyi

PHILIPS

BHA715

Specifications are subject to change without notice
© 2024 Koninklijke Philips N.V.
All rights reserved.

3000.144.7236.1 (05/09/2024)

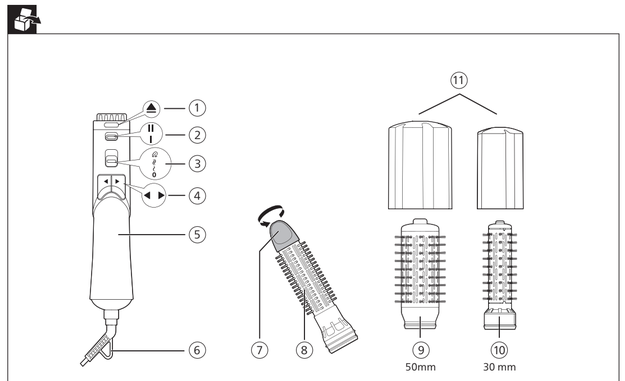

(30 mm / 50 mm)

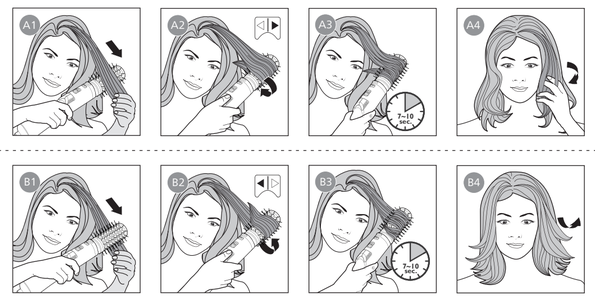

Polski

Gratulujemy zakupu i witamy wśród klientów firmy Philips! Aby w pełni skorzystać z obsługi świadczonej przez firmę Philips, należy zarejestrować zakupiony produkt na stronie www.philips.com/welcome.

1 Ważne

Przed pierwszym użyciem urządzenia zapoznaj się dokładnie z niniejszą instrukcją obsługi i zachowaj ją na przyszłość.

- Urządzenie może być używane przez dzieci w wieku powyżej 8 lat oraz osoby z ograniczonymi zdolnościami fizycznymi, sensorycznymi lub umysłowymi, a także niepodsiadające wiedzy lub doświadczenia w zakresie użytkowania tego typu urządzeń, pod warunkiem, że będą one nadzorowane lub zostaną poinstruowane na temat korzystania z tego urządzenia w bezpieczny sposób oraz zostaną poinformowane o potencjalnych zagrożeniach. Dzieci nie mogą bawić się urządzeniem. Dzieci chcące pomóc w czyszczeniu i obsłudze urządzenia zawsze powinny to robić pod nadzorem dorosłych. • Jeśli korzystasz z urządzenia w łazience, po zakończeniu użytkowania wyjmij wtyczkę z gniazdka elektrycznego. Obecność wody stanowi zagrożenie nawet wtedy, gdy urządzenie jest wyłączone. • Jako dodatkowe zabezpieczenie zalecamy zastosowanie bezpiecznika różnicowo-prądowego (RCD) w obwodzie elektrycznym zasilającym gniazdka elektryczne w łazience. Wartość znamionowego prądu pomiarowego tego bezpiecznika nie może przekraczać 30 mA. Aby uzyskać więcej informacji, skontaktuj się z monterem. • OSTRZEŻENIE: Nie korzystaj z urządzenia w pobliżu wanny, prysznica, umywalki ani innych naczyń napełnionych wodą (rys. 1). • Przewodu zasilającego nie można wymienić. Ze względów bezpieczeństwa w przypadku uszkodzenia przewodu zasilającego należy zlecić wymianę urządzenia firmie Philips, autoryzowanemu centrum serwisowemu firmy Philips lub odpowiednio wykwalifikowanej osobie. • OSTRZEŻENIE: Nie korzystaj z urządzenia w pobliżu wody. • Zawsze po zakończeniu korzystania z urządzenia wyjmij wtyczkę z gniazdka elektrycznego. • Po zakończeniu korzystania nie ciągnij za przewód zasilający. Zawsze odłączaj urządzenie od gniazdka elektrycznego, trzymając za wtyczkę. • Przed podłączeniem urządzenia upewnij się, że napięcie podane na urządzeniu jest zgodne z napięciem w domowej instalacji elektrycznej. • Urządzenia zgodnie z zgodo przeznaczeniem opisanym w instrukcji obsługi. • Nie używaj urządzenia na sztucznych włosach. • Nigdy nie pozostawiaj bez nadzoru urządzenia podłączonego do zasilania. • Nie korzystaj z akcesoriów ani części innych producentów, ani takich, których nie zaleca w wyraźny sposób firma Philips. Wykorzystanie tego typu akcesoriów lub części spowoduje unieważnienie gwarancji. • Nie zawijaj przewodu zasilającego wokół urządzenia. • Przed schowaniem urządzenia odczekaj, aż ostygnie. • Nie używaj urządzenia, gdy masz mokre dłonie. • Konieczność przeglądu lub naprawy urządzenia zawsze zlajaszaj do autoryzowanego centrum serwisowego firmy Philips. Naprawy przez osoby niewykwalifikowane mogą prowadzić do poważnego zagrożenia dla użytkownika urządzenia. • Nie podłączaj urządzenia z użyciem przejściówki. Jeśli jest to absolutnie konieczne, stosuj wyłącznie certyfikowaną przejściówkę. • Jeśli dojdzie do przegrzania urządzenia, wyłączy się ono automatycznie. Wyjmij wtyczkę urządzenia z gniazdka elektrycznego i poczekaj kilka minut, aż urządzenie ostygnie. Przed ponownym włączeniem urządzenia sprawdź, czy kratki nie są zatkane kłaczkami kurzu, włosami itp. • Aby uniknąć porażenia prądem, nie umieszczaj metalowych przedmiotów w krakach nadmuchu powietrza. • Nigdy nie blokuj kratek nadmuchu powietrza. • Podczas korzystania z urządzenia zachowaj szczególną ostrożność — może być bardzo gorące. Chwytaj wyłącznie za uchwyt, ponieważ pozostałe części są gorące. Unikaj kontaktu ze skórą. • Nie dopuszczaj do zetknięcia się przewodu zasilającego z rozgrzanymi częściami urządzenia. • Gdy urządzenie jest gorące, nigdy go nie przykrywaj (np. ręcznikiem lub odzieżą). • Na bieżąco czyść płytkę grzejną i walek z kurzu oraz środków do układania włosów (np. pianki, lakieru, żelu). Nigdy nie używaj lokówki w połączeniu z takimi środkami. • Płytka grzejna i walek są pokryte powłoką ochroną. Powłoka ta może zużywać się z upływem czasu. Nie wpływa to na prawidłowe funkcjonowanie urządzenia. • Jeśli urządzenie jest używane do włosów farbowanych, płytka grzejna i walek mogą się zabarwić. • Nie myj urządzenia/szczotek pod bieżącą wodą. • Nie włączaj funkcji obrotowej, jeśli nie została założona żadna nasadka.

Pola elektromagnetyczne (EMF)

To urządzenie firmy Philips spełnia wszystkie normy i jest zgodne z wszystkimi przepisami dotyczącymi narażenia na działanie pól elektromagnetycznych.

Recykling

Ten symbol (rys. 2) oznacza, że produktów elektrycznych po okresie ich użytkowania, nie można wyrzucać wraz z innymi odpadami pochodzącymi z gospodarstw domowych. Użytkownik ma obowiązek oddać zużyty produkt do podmiotu prowadzącego zbieranie zużytego sprzętu elektrycznego i elektronicznego, tworzącego system zbierania takich odpadów - w tym do odpowiedniego sklepu, lokalnego punktu zbiórki lub jednostki gminnej. Zużyty sprzęt może mieć szkodliwy wpływ na środowisko i zdrowie ludzi z uwagi na potencjalną zawartość niebezpiecznych substancji, mieszanin oraz części składowych. Gospodarstwo domowe spełnia ważną rolę w przyczynianiu się do ponownego użycia i odzysku surowców wtórnych, w tym recyklingu zużytego sprzętu. Na tym etapie kształtuje się postawy, które wpływają na zachowanie wspólnego dobra jakim jest czyste środowisko naturalne.

3 Używanie suszarko-lokówki

Zalecamy próbne użycie urządzenia 2 lub 3 razy w trybie **Niskiej** szybkości obrotów (ⓑ) w celu zapoznania się ze sposobem jego działania.

Uwaga

- Przed włożeniem lub zdjęciem nasadek poczekaj, aż urządzenie i nasadki ostygną.
- Urządzenie zostało wyposażone w zabezpieczenie zapobiegające nadmiernemu ciągnięciu włosów. Jeśli sila oddziaływująca na włosy przekroczy określony limit, obroty zostaną zmniejszone.

1 Wybierz szczotkę, która najlepiej nadaje się do wykonania danej fryzury, i nałóż ją na lokówkę.

Stylizacja	Nasadka
Tworzenie delikatnych loków	Szczotka z wysuwanymi ząbkami (⑧)
Przeznaczona do zwiększania objętości i sprężystości dłuższych włosów	Szczotka 50 mm z włosiem mieszanym (⑨)
Tworzenie różnych fryzur	Szczotka 30 mm z włosiem mieszanym (⑩)

2 Przeczesz włosy i podziel je na małe pasma.
3 Aby włączyć urządzenie, wybierz odpowiednie ustawienie (ⓑ):
- : Łagodna temperatura+ i silny strumień powietrza do utrwalania fryzury.
- : Wysoka temperatura i silny strumień powietrza zapewniające szybkie suszenie.
- : Niższa temperatura i łagodny strumień powietrza zapobiegający nadmiernemu wysuszeniu wilgotnych włosów.
- **0** : Wyłączone.

↳ Funkcja jonizacji jest aktywowana automatycznie po włączeniu urządzenia. Funkcja jonizacji nadaje włosom blask i zmniejsza skręcanie się włosów.

Wskazówki dotyczące układania włosów

- Szczotki sprawdzają się najlepiej, gdy włosy są wysuszone w 80%.
- W przypadku szczotki z wysuwanymi ząbkami zalecamy ustawienie **NISKIEJ PRĘDKOŚCI.**
- Aby uzyskać wyraźniejszy efekt, nawijaj mniejsze pasma włosów.
- Aby zapobiec plątaniu się włosów, podczas korzystania z przycisków obrotu rób krótkie przerwy w celu równomiernego ułożenia włosów na wałku.
- Po stylizacji użyj lakieru do włosów, aby utrwalić fryzurę.

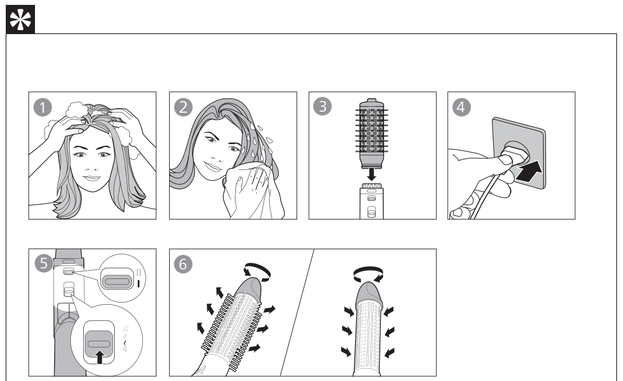

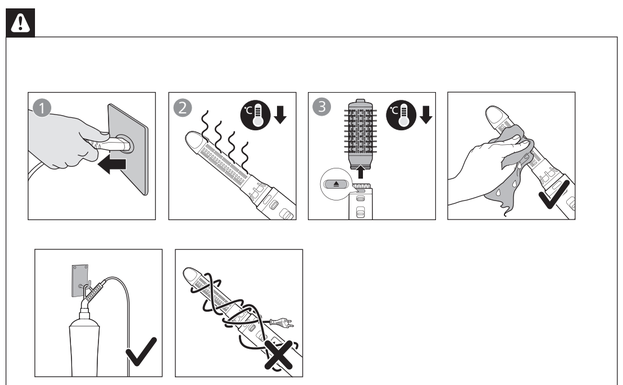

Latviešu

Apsveicam ar pirkumu un laipni lūdzam Philips! Lai pilnībā izmantotu Philips piedāvātā atbalsta iespējas, reģistrējiet produktu vietnē www.philips.com/welcome.

1 Svarīgi

Pirms ierīces izmantošanas uzmanīgi izlasiet šo lietošanas instrukciju un saglabājiet to, lai vajadzības gadījumā varētu ieskatīties tajā arī turpmāk.

- Šo ierīci var izmantot bērni vecumā no 8 gadiem un personas ar ierobežotām fiziskajām, sensorajām vai garīgajām spējām vai bez pieredzes un zināšanām, ja tiek nodrošināta uzraudzība vai norādījumi par drošu ierīces lietošanu un panākta izpratne par iespējamo bīstamību. Bērni nedrīkst rotaļāties ar ierīci. Bērni nedrīkst veikt tīrīšanu un lietotāja apkopi bez uzraudzības. • Ja ierīci lieto vannas istabā, tā pēc lietošanas jāatslēdz, jo tādēļ tuvums izraisa risku pat izslēgtai ierīcei. • Papildu aizsardzībai ieteicams uzstādīt atlikušās strāvas ierīci (RCD) elektrības kontūrā, kas apgādā vannas istabu. RCD ir jābūt nominālai darba strāvai, kas nepārsniedz 30mA. Sazinieties ar savu uzstādītāju. • BRĪDINAJUMS! Neizmantojiet šo ierīci vannas, dušas, ūdenstes vai citu ūdeni saturošu tvertnu tuvumā (1. att.). • Strāvas padeves vads nav nomaināms. Ja strāvas vads ir bojāts, briesmu novēršanas nolūkā ierīci drīkst nomainīt Philips pārstāvis, Philips pilnvarota tehniskās apkopes centra pārstāvis vai līdzīgi kvalificētas personas. • BRĪDINAJUMS! Neizmantojiet šo ierīci ūdens tuvumā. • Pēc lietošanas vienmēr atslēdziet ierīci. • Pēc lietošanas neraujiet aiz strāvas vada. Vienmēr atvienojiet ierīci, turot aiz kontaktdakšas. • Pirms ierīces pievienošanas elektrotīklam pārliecinieties, vai uz ierīces norādītais spriegums atbilst elektrotīkla spriegumam jūsu mājās. • Izmantojiet ierīci tikai tiem nolūkiem, kas aprakstīti šajā lietotāja rokasgrāmatā. • Nelietojiet ierīci mākslīgajos matos/parukās. • Nekādā gadījumā neatstājiet ierīci bez uzraudzības, kad tā ir pievienota elektrotīklam. • Nekad neizmantojiet citu ražotāju piederumus vai detaļas, kuras Philips nav īpaši ieteicis. Ja izmantojat šādus piederumus vai detaļas, garantija vairs nav spēkā. • Neaptiniet strāvas vadu ap ierīci. • Pirms novietojat ierīci glabāšanā, pagaidiet, līdz tā atdziest. • Nelietojiet ierīci ar slapjām rokām. • Ja nepieciešama apskate vai remonts, vienmēr nododiet ierīci Philips autorizētam servisa centram. Ja remontu veic nekvalificēti cilvēki, lietotājam var rasties īpaši bīstamas situācijas. • Nepievienojiet ierīci spraudņa adapterim. Ja tiešām nepieciešams, izmantojiet tikai sertificētu spraudņa adapteri. • Ja ierīce pārkarsti, tā automātiski izslēdzas. Atvienojiet ierīci no elektrotīkla un ļaujiet tai dažas minūtes atdzist. Pirms atkal ieslēdzat ierīci, pārbaudiet, vai gaisa plūsmas atveres nav aizsprostotas ar pūkām, matiem u.tml. • Neievietojiet metāla priekšmetus gaisa iepūtēja režģos, lai izvairītos no elektriskā strāvas trieciena. • Nekādā gadījumā neaizsprostojiet gaisa plūsmas atveres. • Uzmanieties ierīces lietošanas laikā, jo tā var būt ļoti karsta. Satveriet ierīci tikai aiz roktura, jo cītas daļas ir karstas, un izvairieties no saskares ar ādu. • Raugieties, lai strāvas vads nenonāktu saskarē ar ierīces karstajām daļām. • Nekad neapsedziet ierīci ar priekšmetiem (piemēram, dvieli vai drānu), kad tā ir karsta. • Glabājiet sildīšanas plāksni/cilindru tīru un brīvu no putekļiem, netīrumiem un matu veidošanas produktiem, piemēram, putām, lakas un želejas. Nekad neizmantojiet ierīci apvienojumā ar matu veidošanas produktiem. • Sildīšanas plātnei/cilindram ir pārklājums. Šis pārklājums var samazināt nodilumu laika gaitā. Tomēr tas neietekmē ierīces darbību. • Ja ar ierīci ieslēdzam matus, un sildīšanas plātnes/cilindra var rasties traipi. • Neskalojiet ierīci/suka tekošā ūdenī. • Nieslēdziet suka griešanās slēdzi, ja nav pievienots uzgalis.

Elektromagnētiskie lauki (EMF)

Šī Philips ierīce atbilst visiem piemērojamiem standartiem un noteikumiem, kas attiecas uz elektromagnētisko lauku ietekmēšu.

Otrreizējā pārstrāde

• Šis simbols nozīmē, ka elektriskos produktus nedrīkst izmest kopā ar parastiem sadzīves atkritumiem (2. attēls). • Ievērojiet savā valstī spēkā esošos likumus par elektrisko produktu atsevišķu savākšanu.

2 Pārskats

① Sukas atvienošanas poga
② Rotācijas ātruma slēdzis (**I – MAZS, II – AUGSTS**)
③ Iebūvēts temperatūras un gaisa plūsmas slēdzis
④ Rotācijas virziena poga
⑤ Rokturis
⑥ Cilpiņa pakariināšanai
⑦ Saru ievilkšanas poga
⑧ Ievelkamu saru saka
⑨ 50 mm jauktu saru suka
⑩ 30 mm jauktu saru suka
⑪ Jauktu saru sukas aizsargvāciņš

3 Airstyler izmantošana

Ieteicams izmēģināt ierices lietošanu ar **Zemu** rotācijas ātrumu (②) 2 līdz 3 reizes, lai varat pierast pie rotācijas.

Piezīme

- Pirms uzgaļu pievienošanas vai noņemšanas, vienmēr ļaujiet ierīcei un uzgaļiem atdzist.
- Lai izvairītos no matu izraušanas, ierīce ir aprīkota ar drošības funkciju. Ja matu radītais spiediens uz suku pārsniedz uz suku pārsniedz noteiktu robežu, suka sāk griezties lēnāk.

1 Izvēlieties sukas uzgali, kas vislabāk atbilst vēlamajam matu sakārtojumam, un uzlieciet to uz matu veidotāja.

Matu veidošanas rezultāts	Uzgalis
Izveidojiet brīvas cirtas	Ievelkamu saru suka (⑧)
Piemērota apjoma palielināšanai un matu plūduma uzlabošanai garākiem matiem	50 mm jauktu saru suka (⑨)
Izveidojiet daudzpusīgu matu sakārtojumu	30 mm jauktu saru suka (⑩)

2 Izkņemmējiet matus un sadaliet tos nelielās šķipsnās.
3 Lai ieslēgtu ierīci, izvēlieties vēlamo iestatījumu (ⓑ):
- : saudzīga temperatūra ar spēcīgu gaisa plūsmu frizūras fiksācijai.
- : augsta temperatūra ar spēcīgu gaisa plūsmu ātrai žāvēšanai;
- : Silta temperatūra ar saudzīgu gaisa plūsmu, lai aizsargātu mitrus matus pret pārliecīgu izžāvēšanu.
- **0** : izslēgts.

↳ Jonu funkcija tiek automātiski aktivizēta, kad ierīce ir ieslēgta. Funkcija sniedz matiem papildu mirdzumu un samazina to sprogošanos.

Ieveidošanas padomi

- Sukas uzgaļi ir visefektīvāki, kad mati ir 80% sausi.
- Ieveidojot matus ar ievelkamu saru suku, ieteicams izmantot **MAZA ĀTRUMA** iestatījumu.
- Izteiksmīgākam rezultātam ņemiet mazākas matu šķipsnas.
- Lai novērstu matu sapīšanos, mēģiniet ievērot īsas pauzes, izmantojot rotācijas pogas, lai nodrošinātu, ka mati tiek uzrītināti uz cilindra.
- Pēc ieveidošanas uzklājiet matiem matu laku, lai nofiksētu matu sakārtojumu ilgstošiem rezultātiem.

Pēc lietošanas:

1 Novietojiet to uz karstumizturīgas virsmas, līdz tā atdziest.
2 Tiniet ierīci un tās uzgaļus ar mitru drāniņu. Ar pirkstiem noņemiet matus un putekļus no sukas uzgaļa, bet nekādā gadījumā, tīrot ierīci, nebāziet tajā metāla priekšmetus.

4 Atbalsts

Lai skatītu informāciju par visu produktu atbalstu, piemēram, bieži uzdotos jautājumus, lūdzu, apmeklējiet vietni www.philips.com/support.

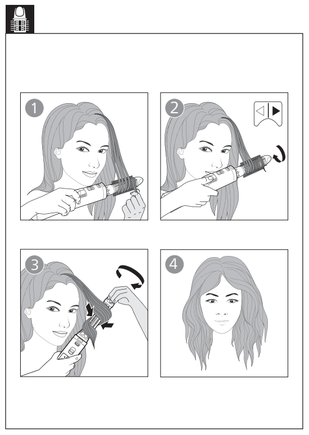

Tipy na tvarovanie účesu

- Kefové nadstavce fungujú lepšie, ak sú vlasy suché na 80 %.
- Pri tvarovaní účesu pomocou kefy s vysúvateľnými štetinami sa odporúča používať nastavenie **LOW SPEED** (nízka rýchlosť).
- Pre výraznejší výsledok používajte pri tvarovaní menšie pramene vlasov.
- Aby ste predišli zamotaniu vlasov, skúste pri používaní tlačidla otáčania robiť krátke prestávky, aby ste tým dosiahli rovnomerné natočenie vlasov na valec.
- Po dokončení tvarovania účesu aplikujte lak na vlasy, aby vám vytvarovaný účes vydržal čo najdlhšie.

Po použití:

1 Umiestnite ju na teplovzdorný podklad a počkajte, kým vychladne.
2 Zariadenie a nadstavce očistite navlhčenou tkaninou. Prstami odstráňte z kefového nadstavca vlasy a nečistoty, ale nikdy pri čistení nekladajte do zariadenia kovové predmety.

4 Podpora

Všetku podporu k výrobkom, napríklad najčastejšie otázky, nájdete na adrese www.philips.com/support.

Slovenčina

Čestitamo vam za nakup in dobrodošli pri Philipsu! Če želite popolnoma izkoristiti podporo, ki jo ponuja Philips, izdelek registrirajte na spletnem mestu www.philips.com/welcome.

1 Pomembno

Pred uporabo aparata natančno preberite ta uporabniški priročnik in ga shranite za poznejšo uporabo.

• Ta aparat lahko uporabljajo otroci od 8. leta starosti naprej ter osebe z zmanjšanimi fizičnimi, zaznavnimi ali psihičnimi sposobnostmi ali s pomanjkljivimi izkušnjami in znanjem, če so prejeli navodila za varno uporabo aparata in razumejo morebitne nevarnosti oziroma če jih pri uporabi nadzoruje odgovorna oseba. Otroci naj se ne igrajo z aparatom. Otroci aparata ne smejo čistiti in vzdrževati brez nadzora. • Ko aparat uporabljate v kopalnici, ga po uporabi vedno izključite iz omrežja, ker neposredna bližina vode predstavlja nevarnost, četudi je aparat izključen. • Za dodatno zaščito vam svetujemo vgradnjo varnostnega tokovnega stikala (FID) v električni tokokrog kopalnice. Izklopni tok varnostnega tokokroga ne sme presegati 30 mA. Za nasvet se obrnite na električarja. • OPOZORILO: Aparata ne uporabljajte v bližini kad, prh, umivalnikov ali drugih posod z vodo (slika 1). • Napajalnega kabla ni mogoče zamenjati. Če je napajalni kabel poškodovan, ga morajo zamenjati družba Philips, pooblaščeni servis družbe Philips ali ustrezno usposobljena osebja, da se izognete nevarnosti. • OPOZORILO: Aparata ne uporabljajte v bližini vode. • Po uporabi aparat vedno odklopite iz omrežne vtičnice. • Po uporabi aparat ne napajalni kabel. Aparat iz električnega omrežja vedno izključite tako, da primete vtič. • Preverite, ali na aparatu označena napetost ustreza napetosti lokalnega električnega omrežja. • Aparat uporabljajte izključno v namene, ki so opisani v uporabniškem priročniku. • Aparata ne uporabljate na umetnih laseh. Ko je aparat priključen na napajanje, ga ne puščajte brez nadzora. • Ne uporabljajte dodatne opreme ali delov drugih proizvajalcev, ki jim izrecno ne priporoča družba Philips. Uporaba takšne dodatne opreme ali delov razveljavi garancijo. • Napajalnega kabla ne navijajte okoli aparata. • Preden aparat shranite, počakajte, da ohladi. • Aparata ne uporabljajte z mokrimi rokami. • Za pregled ali popravilo aparata se vedno obrnite na pooblaščeni servis družbe Philips. Če poverite izvedejo osebe, ki niso ustrezno usposobljene, je lahko to za uporabnika izredno nevarno. • Aparata ne priklapljajte z adapterjem. Če je res nujno, uporabite samo odobreni adapter. • Če se aparat pregreje, se samodejno izključi. Izključite aparat iz električnega omrežja in pustite, da se ohladi. Pred ponovnim vklopom aparata se prepričajte, da zračne reže niso zamašene s lasmi, prahom, itd. • V zračno mrežo ne vstavljajte kovinskih predmetov, da ne povzročite električnega udara. • Ne blokirajte zračnih mrež. • Pri uporabi aparata bodite zelo previdni, ker je lahko izjemno vroč. Prime samo ročaj, ker so drugi deli vroči, in se izogibajte stiku s kožo. • Poskrbite, da napajalni kabel ne bo prišel v stik z vročimi deli aparata. • Ko aparata ne uporabljate (npr. z brisačo ali obleko). • Grelna plošča/cevka mora biti čista ter brez prahu, umazanije in sredstev za oblikovanje, kot so pena, gršlon in gel. Aparata nikoli ne uporabljajte v kombinaciji s sredstvi za oblikovanje. • Grelna plošča/cevka ima prevleko. Prevleka se sčasoma lahko obrabi. Verjetno ne vpliva na delovanje aparata. • Če aparat uporabljate na barvanih laseh, se lahko grelna plošča/cevka umaže. • Aparata/krtač ne izpirajte pod tekočo vodo. • Ne vklopite stikala za vrtenje krtač, če na aparat ni nameščen noben nadstavek.

Elektromagnetna polja (EMF)

Ta Philipsov aparat ustreza vsem veljavnim standardom in predpisom glede izpostavljenosti elektromagnetnim poljem.

Recikliranje

• Ta simbol pomeni, da električnih izdelkov ni dovoljeno odlagati skupaj z običajnimi gospodinjskimi odpadki (slika 2). • Upoštevajte zbirne predpise za ločeno zbiranje električnih izdelkov.

2 Pregled

① Gumb za sprostitev krtače
② Stikala za hitrost vrtenja (**I – NIZKA, II – VISOKA**)
③ Vgrajeno stikalo za temperaturo in zračni tok
④ Gumba za smer vrtenja
⑤ Ročaj
⑥ Obešalna zanka
⑦ Gumb za umik žičkin
⑧ Krtača s pogrezljivimi štetinami
⑨ 50 mm krtača iz različnih štetin
⑩ 30 mm krtača iz različnih štetin
⑪ Zaščitni pokrovček za krtačo iz različnih štetin

3 Uporaba oblikovalnika frizer

Priporočamo, da aparat dvakrat ali trikrat uporabite pri **nizki** hitrosti vrtenja (ⓑ), da ugotovite, kako vrtenje deluje.

Opomba

- Preden namestite ali odstranite nastavke, počakajte, da se aparat in nastavki ohladijo.
- Aparat je opremljen z varnostno funkcijo, ki preprečuje močno puljenje las. Če sila las na krtačo preseže določeno mejo, se vrtenje upočasni.

1 Izberite krtačo, ki je najprimernejša za želeno pričeska, in jo nataknite na oblikovalnik.

Oblikovana pričeska	Nastavek
Ustvarite spuščene kodre	Krtača s pogrezljivimi štetinami (⑧)
Primerno za dodajanje volumna, oblike in izboljšanje gibanja pri daljših laseh	50-mm krtača iz različnih štetin (⑨)
Ustvarite raznolik slog	30-mm krtača iz različnih štetin (⑩)

2 Počešite lase se in jih razdelite na manjše pramene.
3 Izberite želeno nastavitev za vklop aparata (ⓑ):
- : Negovalna+ temperatura z močnim pretokom zraka za utrditev pričeske.
- : Visoka temperatura z močnim pretokom zraka za hitro sušenje.
- : Zmerna temperatura z nežnim pretokom zraka za zaščito vlažnih las pred izsušitvijo.
- **0** : Izklop.

↳ Funkcija ionizatorja se ob vklopu aparata aktivira samodejno. Funkcija lasem dodaja blesk in zmanjšuje nakodranost.

Namigi za oblikovanje

- Krtače so najučinkovitejše, ko so lasje 80 % suhi.
- Priporočamo, da uporabljate **NIZKO HITROST**, ko pričesko oblikujete s krtačo s pogrezljivimi štetinami.
- Za izrazitejšo pričesko oblikujte manjše pramene las.
- Da preprečite prepletanje las, gumbe za vrtenje uporabljajte s krajšimi premori, da bodo lasje pravilno naviti na cevko.
- Po oblikovanju na lase nanesite razpršilo za lase, da pričesko utrdite.

Po uporabi:

1 Položite ga na površino, ki je odporna na vročino, da se ohladi.
2 Aparat in nastavke očistite z vlažno krpo. Iz krtač s prsti odstranite lase in prah, vendar aparata ne poskušajte očistiti tako, da bi vanj vstavili kovinske predmete.

4 Podpora

Za vso podporo za izdelek, na primer pogosta vprašanja, obiščite www.philips.com/support.

Srpski

Čestitamo na kupovini i dobro došli u Philips! Da biste na najbolji način iskoristili podršku koju nudi kompanija Philips, registrujte proizvod na stranici www.philips.com/welcome.

1 Važno

Pre upotrebe aparata pažljivo pročitajte ovo uputstvo i sačuvajte ga za buduću upotrebu.

• Ovaj aparat mogu da koriste deca starija od 8 godina i osobe sa smanjenim fizičkim, senzornim ili mentalnim sposobnostima ili nedostatkom iskustva i znanja, pod uslovom da su pod nadzorom ili da su dobile uputstva za bezbednu upotrebu aparata i da razumeju moguće opasnosti. Deca ne bi trebalo da se igraju aparatom. Deca bez nadzora ne smeju da obavljaju čišćenje i održavanje koje vrši korisnik. • Kada se aparat koristi u kupatilu, isključite ga iz utičnice nakon upotrebe jer blizina vode predstavlja rizik, čak i ako je aparat isključen. • Radi dodatne zaštite, savetujemo vam da u električno kolo koje dovodi struju do kupatila ugradite zaštitnu sklopku. Ovaj osigurač ne sme da ima radnu struju višu od 30 mA. Za savet se obratite stručnom licu. • UPOZORENJE: Nemojte da koristite ovaj aparat u blizini kade, tuš-kabine, umivaonika ili drugih posuda sa vodom (sl. 1). • Kabl za napajanje se ne može zameniti. Ako je kabl za napajanje oštećen, kompanija Philips, ovlašćeni Philips servisni centar ili na sličan način kvalifikovane osobe treba da zamene aparat kako bi se izbegao rizik. • UPOZORENJE: Nemojte koristiti aparat u blizini vode. • Obavezno isključite aparat iz utičnice nakon upotrebe. • Nemojte vući kabl za napajanje nakon upotrebe. Obavezno isključujte aparat iz utičnice držeći utikač. • Pre nego što priključite aparat, postarajte se da napon naveden na uređaju odgovara lokalnom strujnom naponu. • Nemojte koristiti aparat za svrhe koje nisu opisane u korisničkom priručniku. • Nemojte koristiti aparat na veštačkoj kosi. • Kada je aparat priključen na napajanje, nemojte ga ostavljati bez nadzora. • Nemojte koristiti pribor niti delove drugih proizvođača koje kompanija Philips nije konkretno preporučila. Ako budete koristili takav pribor ili delove, garancija će biti nevažeća. • Nemojte namotavati kabl za napajanje oko aparata. • Sačekajte da se aparat ohladi pre nego što ga odložite. • Nemojte koristiti aparat mokrim rukama. • Obavezno vratite aparat u servisni centar koji je ovlašćila kompanija Philips na pregled ili popravku. Popravka od strane nekvalifikovanih osoba može da dovede do izuzetno opasne situacije po korisnika. • Nemojte priključivati uređaj koristeći adapter za utikač. Ako je zaista neophodno, koristite isključivo sertifikovani adapter za utikač. • Ako se aparat pregreje, automatski će se isključiti. Isključite aparat iz struje i ostavite ga da se hladi nekoliko minuta. Pre nego što ponovo uključite uređaj, pregledajte rešetke kako biste videli da li su začepljene vlaknima, kosom i sličnim. • Nemojte umetati metalne predmete u rešetke za vazduh da biste izbegli strujni udar. • Nemojte blokirati rešetke za vazduh. • Posvetite svu pažnju prilikom korišćenja aparata jer se može izuzetno zagrejati. Držite isključivo ručku, jer su ostali delovi vrući. Takođe, izbegavajte dodir sa kožom. • Trudite se da kabl za napajanje ne dolazi u dodir sa vrućim delovima aparata. • Nemojte prekrivati aparat ničim (npr. peškirom ili odećom) kada je vruć. • Držite ploču/valjak za grejanje čistim i pazite da na njega ne dospeju prašina i proizvodi za oblikovanje kao što su pena, sprej i gel. Nikada nemojte da koristite aparat u kombinaciji sa proizvodima za oblikovanje kose. • Ploča/valjak za grejanje ima oblogu. Taj premaz se tokom vremena može polako istrošiti. Međutim, to ne utiče na učinak aparata. • Ako se aparat koristi na farbanoj kosi, može doći do bojenja ploče/valjka za grejanje. • Nemojte ispirati aparat/četke pod česmom. • Nemojte aktivirati prekidač za okretanje četke bez postavljenog dodatka.

Elektromagnetna polja (EMF)

Ovaj Philips aparat usklađen je sa svim primenjivim standardima i propisima u vezi sa elektromagnetnim poljima.

Recikliranje

• Ovaj simbol ukazuje na to da električni proizvodi ne smeju da se odlaže sa običnim kućnim otpadom (sl. 2). • Pridržavajte se propisa svoje zemlje za odvojeno prikupljanje otpadnih električnih proizvoda.

2 Pregled

① Dugme za oslobađanje četke
② Prekidač za brzinu rotacije (**I - LOW, II -HIGH**)
③ Integrisani prekidač za temperaturu i protok vazduha
④ Dugmad za smer rotacije
⑤ Drška
⑥ Petlja za kačenje
⑦ Dugme za uvlačenje vlakana
⑧ Četka sa vlaknima koja mogu da se uvuku
⑨ Četka sa kombinovanim vlaknima od 50 mm
⑩ Četka sa kombinovanim vlaknima od 30 mm
⑪ Zaštitni poklopac za četku sa kombinovanim vlaknima

3 Upotreba aparata za oblikovanje i sušenje kose

Preporučujemo vam da vežbate korišćenje aparata tako što ćete koristiti **malu** brzinu rotacije (ⓑ) 2 do 3 puta da biste se navikli na način funkcionisanja rotacije.

Napomena

- Pre postavljanja ili skidanja dodataka obavezno ostavite aparat i dodatke da se ohlade.
- Aparat je opremljen bezbednosnim sistemom kako bi se sprečilo prekomerno čupanje dlaka. Ako pritisak kose na četku prevazilazi određeno ograničenje, rotacija će se usporiti.

1 Odaberite četku koja najbolje odgovara željenoj frizuri i postavite je na aparat.

Rezultat oblikovanja	Dodatak
Pravljenje opuštenih kovrdža	Četka sa vlaknima koja mogu da se uvuku (⑧)
Pogodna je za povećavanje volumena, punoće i pokretljivosti kod duže kose	Četka sa kombinovanim vlaknima od 50 mm (⑨)
Pravljenje različitih stilova	Četka sa kombinovanim vlaknima od 30 mm (⑩)

2 Očešljajte kosu i podelite je na male pramenove.
3 Izaberite željenu postavku da biste uključili aparat (ⓑ):
- : Nežna+ temperatura sa snažnim protokom vazduha za oblikovanje po želji.
- : Visoka temperatura sa snažnim protokom vazduha za brzo sušenje.
- : Blaga temperatura sa laganim protokom vazduha za zaštitu vlažne kose od isušivanja.
- **0** : Isključeno.

↳ Funkcija jonizacije automatski se aktivira prilikom uključivanja aparata. Ova funkcija omogućava dodatni sjaj i smanjuje statičkí elektricitet.

Saveti za oblikovanje frizure

- Četka daje najbolje rezultate kada je kosa 80% suva.
- Preporučujemo korišćenje postavke **MALE BRZINE** prilikom oblikovanja pomoću četke sa vlaknima koja mogu da se uvuku.
- Uzimajte manje pramenove da biste dobili bolje definisan rezultat.
- Da biste izbegli uplitanje kose, počekajte sa kratkim pauzama prilikom upotrebe dugmadi za rotaciju kako biste bili sigurni da je kosa pravilno obmotana oko cevi.
- Nakon oblikovanja nanesite sprej za kosu da biste učvrstili frizuru za dugotrajne rezultate.

Nakon upotrebe:

1 Postavite ga na površinu koja je otporna na toplotu dok se ne ohladi.
2 Aparat i dodatke čistite vlažnom krpom. Prstima uklonite dlake i prašinu sa četke, ali nikada nemojte da postavljate metalne predmete u aparat radi čišćenja.

4 Podrška

Svu podršku za proizvod, kao što su odgovori na najčešća pitanja, potražite na stranici www.philips.com/support.

Українська

Вітаємо вас із покупкою та ласкаво просимо до клубу Philips! Щоб у повній мірі скористатися підтримкою, яку пропонує компанія Philips, зареєструйте свій виріб на веб-сайті www.philips.com/welcome.

1 Важлива інформація

Перед тим як використовувати пристрій, уважно прочитайте цей посібник користувача і зберігайте його для майбутньої довідки.

• Цей прилад може використовувати діти віком від 8 років й особи з послабленими фізичними відчуттями, розумовими здібностями чи без належного досвіду та знань можуть використовувати цей пристрій за умови, що це відбувається під наглядом або їм було проведено інструктаж щодо безпечного користування пристроєм, і вони розуміють пов'язані з ним ризики. Не дозволяйте дітям бавитися пристроєм. Не дозволяйте дітям виконувати чищення та догляд без нагляду дорослих. • У разі використання пристрою у ванній кімнаті витягуйте шнур із розетки після використання, оскільки перебування пристрою біля води становить ризик, навіть якщо пристрій вимкнено. • Для додаткового захисту рекомендується використовувати пристрій залишкового струму (RCD) в електромережі ванної кімнати. Номінальний залишковий струм пристрою залишкового струму (RCD) не повинен перевищувати 30 мА. Рекомендації щодо такого пристрою можна отримати у спеціаліста. • ПОПЕРЕДЖЕННЯ. Не використовуйте цей пристрій біля ванн, душів, басейнів або інших ємностей із водою (рис. 1). • Шнур живлення неможливо замінити. Якщо його пошкоджено, для уникнення небезпеки потрібно замінити пристрій. Для цього зверніться до авторизованого сервісного центру Philips або кваліфікованих фахівців. • ПОПЕРЕДЖЕННЯ. Не використовуйте цей пристрій біля води. • Після використання завжди від'єднуйте пристрій від електромережі. • Не тягніть за шнур живлення після використання. Завжди від'єднуйте пристрій від електромережі, тримаючись за штепсель. • Перш ніж під'єднувати пристрій до електромережі, перевірте, чи збігається напруга, вказана

até. • Mos e përdorni pajisjen me duar të lagura. • Gjithmonë kthejeni pajisjen në një shenjë dhëmbi të autorizuar nga "Philips" për ekzaminim ose riparim. Riparimi nga njerëz të pakualifikuar mund të shkatojë një situatë jashtëzakonisht të rrezikshme për përdoruesin. • Mos e lidhni pajisjen me një përshtatës prize. Në rastet kur është e nevojshme, përdorni vetëm një përshtatës prize të certifikuar. • Nëse pajisja mbinxhet, ajo fiket automatikisht. Hiqni pajisjen nga priza dhe lëreni të fshehë për pak minuta. Përpara se të ndizni sërish pajisjen, sigurohuni nga ajri i tu sigurisht që ato nuk janë të bllokuara me push, flokë etj. • Mos fusni objekte metalike në vrimat e ajrit për të shmangur goditjen elektrike. • Mos i bllokoni ansjëherë vrimat e ajrit. • Tregohuni plotësisht të kujdesshëm kur përdorni pajisje, pasi ajo mund të jetë jashtëzakonisht e rrezikshme. Mbani vetëm dorezën pasi pjesët e tjera janë të nxehta dhe shmangni kontaktin me lëkurën. • Parandaloni rënien e kordonit elektrik në kontakt me pjesët e nxehta të pajisjes. • Mos e mbuloni ansjëherë pajisjen me dërjka (p.sh. peshqir apo veshje) kur është e nxehtë. • Mbajeni pllakën ngrohëse dhe cilindrin të pastër dhe pa pluhura dhe produkte stilimi, si p.sh. krem, lëak apo vheli. Mos e përdorni pajisjen në kombinim me produkte stilimi. • Pllaka ngrohëse/cilindri ka vesḧje. Kjo veshje mund të konsumohet ngadalë me kalimin e kohës. Megjithatë, kjo nuk ndikon te rendimenti i pajisjes. • Nëse pajisja përdoret në flokë të lyer, pllaka ngrohëse/cilindri mund të njolloset. • Mos e shpëlani pajisjen/furcat me një rubinetë. • Mos e aktivizoni çelësin e rrotullimit të furçës nëse nuk ka asnjë kokë të vendosur.

Fushat elektromagnetike (EMF)

Kjo pajisje "Philips" pajtohet me të gjitha standardet dhe rregulloret në fuqi për ekspozimin ndaj fushave elektromagnetike.

Riciklimi

• Ky simbol do të thotë që produktet elektrike nuk duhet të hidhen me mbetjemat e zakonshme të shtëpisë (fig. 2). • Zbatoni rregulloret e shtetit tuaj për grumbullimin e veçantë të produkteve elektrike.

2 Shikim i përgjithshëm

① Butoni i çlirimit të furçës
② Çelësi i shpejtësisë së rotullimit (**I -LULT, II -LARTË**)
③ Çelësi i integruar i temperaturës dhe i qarkullimit të ajrit
④ Butonat e drejtimit të rotullimit
⑤ Doreza
⑥ Varësja
⑦ Doreza e tërheqjes së fijeve
⑧ Furca me fije me tërheqje
⑨ Furca me fije të përziera 50 mm
⑩ Furca me fije të përziera 30 mm
⑪ Kapaku mbrojtës i furçës me fije të përziera

3 Përdorimi i stiluesit me ajër

Rekomandojmë të praktikoheni me pajisjen duke përdorur shpejtësinë e rotullimit **Të ulët** (2) dëri në 3 herë, në mënyrë që të mësohemi se si funksionon rrotullimi.

Shënim

- Lëreni gjithmë pajisjen dhe kokat të fiksohen përpara se të vendosni apo të hiqni kokat.
- Për të parandaluar tërheqjen e tepërt të flokëve, pajisja ka një veçorë sigurie. Nëse tërheqja e flokëve në furcë tejkalon një limit të caktuar, rrotullimi ngadalësohet.

1 Ndryshoni kokën e furçës që ju përshtatet më shumë me modelin e dëshirës së flokëve dhe vendoseni atë në stilues.

Rezultati i stilimit	Koka
Krijoni kaçurrele të lira	Furca me fije me tërheqje (⑧)
E përshtatshme për të shtuar volum, formë dhe elasticitet për flokët me më shumë gjatësi	Furca me fije të përziera 50 mm (⑨)
Krijoni një stil të veçantë	Furca me fije të përziera 30 mm (⑩)

2 Krihni flokët dhe ndajini ato në seksione të vogla.
3 Zgjidhni cilësimin e dëshiruar ku dëshironi të kaloni pajisjen (②):
- : Kujdes + temperaturë me qarkullim të fuqishëm të ajrit për të krijuar stilin tuaj.
- : Temperaturë e lart me qarkullim të fortë të ajrit për thanë me të shpejtë.
- : Temperaturë e ngrohtë me qarkullim delikat të ajrit për të mbrojtur flokët e njomë që të mos bëhen shumë të thatë.
- **0** : Fikur.

↳ Funksioni me jone aktivizohet automatikisht kur ndizni pajisjen.

Këshilla për stilimin

- Kokat e furçave funksionojnë më mirë kur floku është 80% i thatë.
- Rekomandohet të përdoret cilësimi **SHPEJTËSI E ULËT** gjatë stilimit me furçë me fije me tërheqje.
- Për rezultate më mira mbremi tufa më të vogla flokësh.
- Të fshmangur ngatërrimin e flokëve, provoni të bëni disa ndalesa të shkurta kur përdorni butonat e rrotullimit për t'u siguruar që flokët janë rrotulluar siç duhet në cilindër.
- Pas stilimit, hidhni lëak flokësh për të rauajtur modelin për rezultate që zgjasin më shumë.

Pas përdorimit:

1 Vendoseni në një sipërfaqe rezistente ndaj nxehtësisë derisa të fiksohet.
2 Pastroni pajisjen dhe kokat me një leckë të lagur. Hiqni flokët dhe pluhurat nga koka e furçës me gisht, por mos futni asnjëherë objekte metalike në pajisje për pastrim.

4 Mbështetja

Për mbështetje për të gjitha produktet, si p.sh. pyetjet e shpeshta, vizitoni www.philips.com/support.

Azərbaycan

Alış-verişiniz üçün sizi tabrik edir və Philips-ə xoş gəlmisiniz deyirik! Philips-in təklif etdiyi dəstəkdan tam şəkildə yararlanmaq üçün mahsulunuzu www.philips.com/welcomeashifasinda qeydiyyatdan keçirin.

1 Vacib

Cihazdan istifadə etməzdən əvvəl bu istifadəçi təlimatını diqqətlə oxuyun və gələcəkdə istinad etmək üçün saxlayın.
• Bu cihaz yaşı 8-dan çox olan uşaqlar və fiziki, hissiyyat və ya əqli qabiliyyətləri zəif olan, yaxud cihazın istifadəsi ilə bağlı təcrübə və biliyi olmayan insanlar tərəfindən o zaman istifadə oluna bilər ki, onlara cihazın təhlükəsiz istifadəsina dair təlimat verilib və ya təhlükəsiz istifadəsi tamın etmək üçün nəzarət altında olacaqlar, yaxud alaqadar təhlükələr barədə malumatlandırılıblar. Uşaqlar cihazla oynamamalıdır. Uşaqlar nəzarət olmadan temizlik və ya istifadəçi baxımını hayata keçirməmalidir. • Cihaz vanna otağında istifadə edildikdə, istifadədan sonra onu şəbəkədan ayırın, çünki suyun yaxınlığı hatta cihaz söndürüldükdə belə təhlükə yaradır. • Əlava qorunma üçün vanna otağını təchiz edən elektrik dövrəsində qalıq cərəyan cihazını (RCD) quraşdırmaqı məsləhət görürük. Bu RCD 30mA-dan çox olmayan nominal qalıq i̇ş cərəyanına malik olmalıdır. Məsləhət üçün quraşdırıcınıza müraciət edin. • XƏBƏRDARLIQ: Bu cihazı vanna, duş, hovuz və ya içərisində su olan digər yerlərin yanında istifadə etməyin (Şək. 1). • Elektrik şnuru dəyişdirilə bilmaz. Enerji kabeli zədələnibsə, təhlükədən yayınmaq üçün cihazı Philips, Philips-in səlahiyyət verdiyi xidmət markazı və ya oxşar ixtisaslaşmış şəxsləri dəyişdirməlidir. • XƏBƏRDARLIQ: Bu cihazı suyun yaxınlığında istifadə etməyin. • Həmişə istifadədən sonra cihazı şəbəkədən ayırın. • İstifadə etdikdən sonra cihazı elektrik kabelindən çıkmayın. Hər zaman rozetkadan tutarıq cihazı elektrik şəbəkəsindən ayırın. • Cihazı qoşmazdan əvvəl onun üzərinda göstərilən gərginliyin yeri elektrik gərginliyinə uyğun olub-olmadığını yoxlayın. • Cihazı istifadəçi təlimatında təsvir edilməndən başqa heç bir məqsəd üçün istifadə etməyin. • Cihazı sünı saçlar üzərinda istifadə etməyin. • Cihaz elektrik şəbəkəsina qoşulduqda onu heç vaxt nəzarətsiz qoymayın. • Heç vaxt digər istehsalçılara aid və ya Philips-in xüsusilə tövsiya etmədiyi aksesuar, yaxud hissələrdən istifadə etməyin. Bu çür aksesuarlardan və ya hissələrdən istifadə etsaniz, zamanatiniz etibarsız olacaq. • Enerji kabelini cihazın atrafına sarımayın. • Cihazı saxlamazdan əvvəl o, soyuyana qədər gözləyin. • Yaş əllərlə cihazı işlətməyin. • Həmişə cihazı yoxlamaq və ya temir etmək üçün Philips-in rəsmi xidmat markazına qaytarın. Ixtisassız şəxslər tərəfindan temir istifadəçi üçün son dərəcə təhlükəli vaziyyətlə nəticələnə bilər. • Cihazı şəpsel adapteri ilə qoşmayın. Haqiqətən zəruri olarsa, yalnız təsdiqlənmiş şəpsel adapterindən istifadə edin. • Cihaz haddindan artıq qızarsa, o, avtomatik olaraq sönür. Cihazı şəbəkədən ayırın və bir neçə dəqiqə soyumasını gözləyin. Cihazı yenidən yandırmazdan əvvəl barmaqlıqları yoxlayaraq onların tük, saç və s. ilə tıxanmadığından əmin olun. • Elektrik çərəyanına marız qalmamaq üçün havalandırma barmaqlıqlarına metal əşyalar daxil etməyin. • Heç vaxt havalandırma barmaqlıqlarını bağlamayın. • Cihazdan istifadə edərkən diqqətli olun, çünki o, haddindan artıq isti ola bilər. Digar hissələr isti olduğundan yalnız tutacaqdan tutun və hamin hissələrin dəri ilə tamasından qaçının. • Elektrik kabelinin cihazın isti hissələri ilə tamas etməsinə yol vermayin. • Isti olduqda cihazı heç vaxt heç bir şeylə (məsalan, dəsmal və ya parçа) örtməyin. • Qızdırıcı lövhənin/bölmənin temiz olduğundan və üzərinda toz, eləcə də köpük, sprey və gel kimi saç düzümü mahsullarının olmadığından əmin olun. Cihazı heç vaxt saç düzümü mahsulları ilə birlikdə istifadə etməyin. • Qızdırıcı lövhə/bölmənin üzərinda da örtük var. Bu örtük zamanla yavaş-yavaş köhnələ bilər. Bununla belə, bu, cihazın işinə təsir göstərmir. • Cihaz rənglənmiş saçlarda istifadə edilərsə, qızdırıcı lövhələr/bölmələr lakələnə bilər. • Cihazı/fırçaları kranın altında yumayın. • Fırça fırlanma açarını heç bir əlavə olmadan aktivləşdirməyin.

Elektromaqnit sahələr (EMS)

Bu Philips cihazı elektromaqnit sahələrə təsir ilə əlaqədar bütün müvafiq standartlara və qaydalara uyğundur.

Təkrar emal

• Bu simvol elektrik mahsullarının normal maişət tullantıları ilə birlikdə atılmamalı olduğunu bildirir (Şək. 2). • Ayrı-ayrı elektrik mahsullarının toplanması üçün dölkanızın qaydalarına əməl edin.

2 Ümumi baxış

① Fırçanı açma düyməsi
② Fırlanma sürəti açqıcısı (**I -AŞAĞI, II -YUXARI**)
③ İnteqrasiya edilmiş temperatur və hava axını açqıcısı
④ Fırlanma istiqamətinin düymələri
⑤ Tutacaq
⑥ Asma ilgək
⑦ Çıxarıla bilən tüklü fırça düyməsi
⑧ Çıxarılа bilən tüklü fırça
⑨ 50 mm tüklü fırça
⑩ 30 mm tüklü fırça
⑪ Qarışıq tüklü fırça üçün qoruyucu qapaq

3 Saç düzləndiricidən istifadən edin

Fırlanma sürətinin neçə işlədiyini anlamaq üçün cihazı **aşağı** fırlanma sürətinda (②) 2–3 dəqiqə işlədin.

Qeyd

- Əlavaları cihaza qoşmazdan və ya çıxarmazdan əvvəl cihazın və alavanın soyumasına şərait yaradın.
- Tükların haddindan artıq dartılmasının qarşısını almaq üçün cihaz təhlükəsizlik funksiyası ilə təchiz edilmişdir. Saçınızın fırça üzərinda tazyiqi müayyan haddi keçərsə, fırlanma yavaşlayır.

1 İstədiyiniz saç formasına ən uyğun olan fırça əlavəsini seçin və onu düzləndiriciyə qosın.

Şəkillandırma naticasi	Əlava
Boş buruqlar yaradın	Çıxarılа bilən tüklü fırça (⑧)
Daha uzun saçlar üçün hacm, badan və hərəkət əlava etmək üçün uyğundur	50 mm qarışıq tüklü fırça (⑨)
Bir çox tarzda formalar yaradın	30 mm tüklü fırça (⑩)

2 Saçınızı darayın və kiçik hissələrə ayırın.
3 Cihazı işə salmaq üçün istədiyiniz parametri seçin (②):
- : Forma yaxın etmək üçün güclü hava axını ilə qullluq + temperatur.
- : Saçların tez quruduması üçün güclü hava axını ilə yüksək temperatur.
- : Nam saçları çox qurumaqdan qorumaq üçün yumşaq hava axını ilə mülayim temperatur.
- **0** : Sönülü.

↳ Cihaz işə salındıqda ion funksiyası avtomatik olaraq işə düşür. Ion funksiyası cihaz saçlara alava parlaqlıq verir və qıvrımları azaldır.

Forma vermək üçün ipucları

- Fırça alavələri saç 80% quru olduqda daha yaxşı işləyir.
- Çıxarılа bilən tüklü fırça ilə saçlara forma verarkən **AŞAĞI SÜRƏT** parametrindən istifadə etməyiniz tövsiyə olunur.
- Daha dəqiq natica üçün daha kiçik saç hissəsi götürün.
- Saçların bir-birinə dolanmasının qarşısını almaq üçün firlanma düymələrindən istifadə edərkən saçların bərabər düzgün şəkildə yuvarlandığından əmin olmaq üçün az götürmaya çalışın
- Saçlarınıza forma verdikdən sonra uzunmüddət qalan formalar vermək üçün saçınıza saç spreyi çəkin.

İstifadədən sonra:

1 Cihaz soyuyana qədər onu istiliyadavamlı bir satha qoyun.
2 Cihazı və alavələri nam parça ilə təmizlayin. Fırça alavəsindəki tükləri və tozu barmaqlarınızla təmizləyin, lakin təmizləmək üçün cihazın içərisina heç vaxt metal əşyalar daxil etməyin.

4 Dəstək

Tez-tez verilan suallar daxil olmaqla, bütün mahsul dastayi üçün www.philips.com/support vebsaytına daxil olun.

Հայերեն

Շնորհավորում ենք ձեզնից գնումների համար և բարի գալուստ Philips: Philips-ի կողմից առաջարկվող աջակցությունից իսկապես օգտվելու համար գրանցեք ձեր ապրանքը www.philips.com/welcome կայքում:

1 Ուշադրություն

Սարքավորումն օգտագործելից առաջ կարդացեք այս օգտագործի ձեռնարկը և պահպանեք այն հետագայի համար:
• Այս սարքը կարող են օգտագործել 8 տարեկան և բարձր տարիքի երեխաները, սահմանափակ ֆիզիկական, զգայական կամ մտավոր ունակությունները կամ փորձի և գիտելիքների պակաս ունեցող անձինք, եթե նրանց տրամադրվել են սարքի անվտանգ օգտագործման իրահանգները, կամ ապահովվել է վերահսկողության՝ անվտանգ օգտագործումը երաշխավորելու հասար և, եթե նրանք տեղեկացված են դրա հետ կապված վտանգների մասին: Երեխաներին արգելվում է խաղալ սարքի հետ: Երեխաները չպետք է առանց վերահսկողության մատչման ապահովագրված և սպասարկում իրականացնեն: • Երբ սարքն օգտագործվում է լոգարանում, օգտագործողից հետո անջատեք այն վարդակից, քանի որ ջրին մոտ գտնվելը վտանգավոր է, նույնիսկ երբ սարքն անջատված է: • Կարգավորեք պաշտպանության հասար նրանց նկատմամբ, ում պատկանում է սարքը, նրանց շրթայի վրա տեղադրել ֆիզիկական կամ տեղեկատվական պաշտպանության սարք (residual current device, RCD): Այս RCD պետքի անվանական մնացորդային աշխատանքային հոսանքը չպետք է գերազանցի 30 մԱ-ն: Խորհրդակցեք տեղադրող էլեկտրիկի հետ: • ԶԳԱՇԱՐՈՒԹՅՈՒՆ: Մի օգտագործեք սարքը լոգարանի, ցնցուղարանի կամ լողավազանի մոտ: • Մի փաթաթեք ալեակալի լարը սարքի շուրջը: • Լարված սարքը դարձի մեջ դնելը սպասք, որ այն հանված: • Մի օգտագործեք սարքը հոսանքի ձեռքերով: • Մի սարքեք սարքը հոսանքի աղբյուրի մոտ, եթե դրանք տեղեկացված են անջատվում է: Ելնելով սարքի պարամետրերից, հնարավոր է, որ սարքը դադարեցնի գործելը: Սարքի ներսում գտնվող ինչ-որ մի բան կարող է գերտաքանալ: Խիստ անհրաժեշտության դեպքում սարքը գործարկեք միայն հոսանքի աղբյուրից անջատվելուց հետո: • Եթե սարքը գերտաքանում է, այն իկաբեխրաբարար անջատվում է: Ելնելով սարքը էլեկտրանանցման արդյունից և սպասեք մի քանի րոպե, մինչև այն հանեք: Սարքը կրկին միացնելից առաջ ստուգեք վնասվածացնելը և հանդպեք, որ այն հցանված է էլեկտրանտրենով, մատերով և այլն: • Օդափոխության վանդակները մի մտցրայլ սեղմ մատակալներ մի մտցրեք հոսանքաբերումից խուսափելու հասար: • Եթե սարքը գերտաքանում է, այն իկաբեխրաբարար անջատվում է: Սարքն օգտագործելու եղեք շատ ուշադիր, քանի որ այն կարող է գերտաքանալ: Դիպեք միայն սարքի բռնակին, քանի որ այլ մասերը տաքանում են, և թույլ մի տվեք, որ սարքը շփվան մեջ մտնի մաշված հետ: • Թույլ մի տվեք, որ հոսանքի լարը շփվան մեջ մտնի սարքի տաքացած մասերի հետ: • Մի ծածկեք սարքը (օրինակ՝ սրբիչով կամ հագուստով), երբ այն տաք է: • Սարքի տաքացնող թիթեղը/փողը պահեք մաքուր փոշուից, իկեպես նաև փոշուց և կարգավարդանական սարքերի միջոցներից (օրինակ՝ լաք, սփրեյ, ռետին): Սարքը երբեք մի օգտագործեք կարգավարդանական միջոցների հետ միասին: • Սաքացնող թիթեղը/փողը ունի ծածկույթ: Այն ծածկույթը կարող է ժամանակի ընթացքում աստիճանաբար մաշվել: Սակայն դա չի ազդում սարքի աշխատանքի արդյունավետության վրա: • Եթե սարքն օգտագործվում է ներկված մազերի հարդարման համար, սարքի տաքացնող թիթեղը/փողը կարող են բծավորել: • Մի լվացեք սարքը/դանակները ծորակի տակ: • Մի միացեք խոզանակի պտտման անջատիչը առանց որևէ կցորդի:

Էլեկտրամագնիսական դաշտեր (EMF)

Այս Philips սարքը համապատասխանում է էլեկտրամագնիսական դաշտերի ազդեցությանը վերաբերող բոլոր կիրառելի տեսանդարտերին և կանոնակարգերին:

Վերամշակում

• Այս նշանը նշանակում է, որ էլեկտրական սարքը չպետք է թափվի սովորական կենցաղային աղբի հետ (նկար 2): • Հետևեք ձեր երկրի՝ էլեկտրական սարքերի հավաքագրման հատուկ հավաքման կանոնակարգերին:

2 Հակիրճ նկարագրություն

① Խոզանակը բացելու կոճակ
② Պտտման արագության փոխարկիչ (**I -ՑԱԾՐ, II -ԲԱՐՁՐ**)
③ Ջերմաստիճանի և օդի հոսքի ինտեգրված անջատիչ
④ Պտտման ուղղության կոճակներ
⑤ Բռնակներ վարելու
⑥ Կախելու կեռիկ
⑦ Մազերի հետադարձման գլխիկ
⑧ Սրտաբարտ թավամազ խոզանակ
⑨ 50 մմ խառը թավամազ խոզանակ
⑩ 30 մմ խառը թավամազ խոզանակ
⑪ Պաշտպանիչ կափարիչ խառը թավամազ խոզանակի համար

3 Airstyler-ի օգտագործում

Խորհուրդ ենք տալիս սովորել թե ինչպես օգտվել սարքից՝ օգտագործելով **Ցածր** պտտման արագությունը (②) 2-ից 3 անգամ, որպեսզի կարողանաք վերահսկել թե ինչպես է աշխատում փոխարկիչը:

Նշում

- Կարողանաք միացնելից կամ անջատելից առաջ միշտ սպասեք, մինչև սարքը և կցորդները հովանան:
- Մազերի ավելորդ քաշքշումի կանխելու համար սարքն ապահովված է անվտանգության գործառույթով: Եթե մեր մազերի գնալով մեծանում է որոշակի սահմանը, պտույտը դանդաղում է:

1 Ընտրեք վրձնի կցորդը, որը լավագույնս համապատասխանում է ձեր ուզած ասիրվածին և ամրացրեք այն ոճավորիչի վրա:

Դարդարման արդյունք	Կցորդ
Ազատ գանգրավորների ստեղծում	Սրտաբարտ թավամազ խոզանակ (⑧)
Ավելի մեծ հատոր, հիմնական մաս և ծարտում ավելացնելու համար, որպեսզի ասիրի երկար մազերի տեսք ստանան	50 մմ խառը թավամազ խոզանակ (⑨)
Ստեղծեք տարատեսակ ոճեր	30 մմ խառը թավամազ խոզանակ (⑩)

2 Սանրեք մազերը և բաժանեք դրանք փոքր մասերի:
3 Սարքը միացնելու համար ընտրեք ցանկալի կարգավորումը (②).
- : Խնայեք ջերմաստիճանի՝ հարո՛ ոտի հոսքով՝ ձեր ոճը ապահովելու հասար:
- : Բարձր ջերմաստիճանի ոճերդ տալ հոսքով՝ սարա չորացնան համար:
- : Տաք ջերմաստիճանի՝ մեղմ օդի հոսքով, խոնավ մազերը չորանալուց կանխելու համար:
- **0** : Անջատեք:

↳ Իոնային ֆունկցիան ավտոմատ կերպով ակտիվանում է, երբ սարքը միանում է: Գործառույթն ապահովում է լրացուցիչ փայլ և նվազեցնում է գանգրությունը:

Դարդարման խորհուրդներ

- Խոզանակի կցորդները լավագույնս են աշխատում, երբ մազերը 80% չոր են:
- Խորհուրդ է տրվում օգտագործել **ՑԱԾՐ ԱՐԱԳՈՒԹՅՈՒՆ** կարգավորումը, երբ հարդարում եք հետ քաշվող մազերի՝ խոզանակով:
- Վերցրեք մազերի փոքր փունջ՝ ավելի հստակ արդյունք ստանալու հասար:
- Մազերը ինքնուրույն կանգնելուցից հետո սրտաբարտ կոճակներն օգտագործելիս փորձեք կարճ դադարներ ունենալ՝ ապահովելու մազերի գեղեցիկ տեսք ստանալու վրա:
- Դարդարելուց հետո օգտագործեք մազերի ալք՝ երկարատև արդյունք ստանալու հասար հարդարանքն ամրացնելու հասար:

Օգտագործումից հետո.

1 Սարքը տեղադրեք քշեցնելարդյան մակերևույթի վրա, որպեսզի այն հովանա:
2 Սարքերը սարքը և կցորդները խոնավ գործիքներով: Ջեռացրեք մազերն ու փոշին խոզանակի կցորդից մատներով, բայց երբեք մետաղական առարկաներ մի մտցրեք սարքի մեջ՝ մաքրելու հասար:

4 Աշակցություն

Հաճախ տրվող հարցերի պատասխանների և այլ աջակցության հասար խնդրում ենք այցելել www.philips.com/support էջը:

Ֆեն-խոզանակ
Կենցաղային կարիքների հասար
Արտադրող՝ «Ֆիլիպս Քոնսյումեր Լայֆսթայլ Բ.Վ.»,
Տուսմանդենպան 4, 9206 ԱԴ, Դրաուեն, Նիդերլանդներ
Արտադրված է ՉԻնաստանում
Ներկրող Ռուսաստանի և Սաքացային միության տարածք՝ «ՖԻԼԻՊՍ» ՍՊԸ,
Ռուսաստանի Դաշնություն, 123022, ք. Մոսկվա, Սերգեյ Մակեևի փ., տ. 13,
հեռախոսահամար +7 495 961-1111

BHA715
220-240 V; 50-60 Hz; 1000 W

EAC Սարք II դասի

Դարդարման և օգտագործման պայմաններ

Ֆնրժաստիճան՝		
Օգտագործման պայմաններ	Դարձարման պայմաններ	Հարաբերական խոնավություն՝
+10 °C ÷ +30 °C	-25 °C ÷ +60 °C	35 % ÷ 99 %

ქართული

Philips მოგესალმებთ და გილოცავთ შეძენილნი ნაოკეთბი მომხმარებლის ინ მბარადგრნთ, რომელსაც Philips გთაკვანობთ, დარეგისტრირეთ თქვენი პროდუქტი აქ: www.philips.com/welcome.

1 მნიშვნელოვანია

მოზარდობის გამოყენებამდე გაეცანეთ ამ ინსტრუქციას ნაოკეთბი მომხმარებლის სახელმძღვანელო და შეინახეთ სამომავლო გამოყენებისათვის.
• 8 წლის და უფროსი ასაკის ბავშვები, მშრალფეული ფიზიკური, სენსორული ან გონებრივი შეკუმცენილობის მქონე ან სათანადო გამოცდილების ან ცოდნის არმქონე პირები ამ მოწყობილობის გამოყენება შეუძლიათ მხოლოდ იმ შემთხვევაში, თუ შესაბამისი პირისგან მოიღებენ აქვთ საჭირო მითითებები მოწყობილობის უსაფრთხოდ გამოყენებასთან დაკავშირებით და იაზრებენ არსებულ რისკებს. ბავშვებმა არ უნდა ითამაშონ მოწყობილობით. ბავშვების მიერ მოწყობილობის მხენდა და მომსახურება დასაშვებია მხოლოდ ზეგანმეფეთაბის ქვეშ. • მოწყობილობის საბაბანში გამოყენებისას საჭიროა მისი ფენის ჭრილვეტქნისგან, როგორიცაა მუსი, სარეი და გელი. არ გამოიყენონ მოწყობილობა ვარცხნილობის დასაკეთებელ ჭრილვეტქნთან ერთად. • ბაკეფეტაბა ფირფიტა/ელიფოფრს აქვს დაბეჭვი საფარი. ეს საფარი შესაძლებელია ფრითა გამმაკელობამბი ნელ-ნელა გაკვეთის. თუმცა ეს არ მოქმედებს მოწყობილობის მუშაობაზე. • ბაკეფეტაბა ფირფიტა/ელიფოფრი შესაძლოა დალოქილ ფაფარ ან ბმიანად დასაბეჭი ეთხეტების ნაბანაგად ეზნეთ ვეკეტრს: www.philips.com/support.

Кыргызча

Шайманды сатып алышыңыз менен куттуктайбыз! Philips'ке кош келиңиз! Philips сунушталган колдоо кызматын толугу менен пайдалануу үчүн өнүмүңүзду www.philips.com/welcome сайтында каттаңыз.

1 Маанилүү

Түзмөктү колдонуудан мурун ушул колдонуучу маалыматын кылдат окып чыгыңыз жана кийинчерээк колдонуу үчүн сактап коюңуз.
• Бул шайманды аныш коркунучтары туралуу түшүнгөн, аны коопсуз пайдалануу боюнча көрсөтмөлөр менен таанышкан 8 жаш жана андан жогорку куракташы балдар жана физикалык жактан, сезуу жөндөмү же акыл-эси чектелген адамдар же тажрыйбасыз адамдар өз алдынча же чоңдордун көзөмөлү астында колдоно алышат. Балдар шайман менен ойнобошу керек. Тазалоо жана колдонуучу тейлөөну балдар көзөмөлсүз жасабаш керек. • Түзмөк ваннада колдонулганда, аны колдонгондон кийин электр розеткасынан сууруп коюңуз, анткени, шайман өчүп турганда да, сууның жакындығы коркунуч жаратат. • Кошумча коргоо үчүн биз ваннана камсыз кылган электр чынжырына калдык токтун түзүлүшүн (RCD) орнотууну сунуштайбыз. Бул КТТда 30 мА жогору эмес номиналдык калдык иштөө тогу болушу керек. Орнотуп жаткан адистен кеңеш сураңыз. • ЭСКЕРТҮҮ: Бул шайманды ванна, душ, бассейн же башка суу болгон идиштер бар жерге жакын колдонбоңуз (1-сүр.). • Камсыздоо кабели алмаштырылбай койду. Эгерде электр кабели бузулган болсо, кооптуу абалга жол бербөө үчүн, шайманды Philips компаниясынын, Philips тарабынан уруксат берилген тейлөө борборунун адистерине же тиешелүү квалификациясы бар адистерге өндүрүү керек. • ЭСКЕРТҮҮ: Бул шайманды сууның жанында колдонбоңуз. • Колдонгондон кийин шайманды розеткасынан ар дайым сууруп туруңуз. • Колдонгондон кийин шнуруду тартпаңыз. Шайманды сууруганда, розетканы карман туруп сууруңуз. • Шайманды туташтырудан мурун, шайманда көрсөтүлгөн чыңалуу жергиликтүү кубат чыңалуусу дал келгенин текшериңиз. • Шайманды бул колдонмодо сүрөттөлгөндөн башка максатта үчүн колдонбоңуз. • Түзмөктү жасалма чачта колдонбоңуз. • Түзмөк кубатка туташып турганда, аны эч качан кароосуз калтырбаңыз. • Эч качан башка өндүрүүчүлөрдүн же Philips атайын сунуш кылбаган жабдууларды же тетиктерди колдонбоңуз. Эгер сиз мындай жабдуулардары же тетиктерди колдонсоңуз, кепилдик жараксыз болуп калат. • Техникалык шнуруду шаймандын айланасына оробоңуз. • Сактоодон мурун шайман мүздаганга чейин күтүңүз. • Шайманды нымдуу колуңуз менен иштеткиңиз. • Ар дайым шайманды текшерүү же ондоо үчүн Philips уруксат берген тейлөө борборуна кайтарыңыз. Атайын билими болбогон адамдар тарабынан ондолсо, ал колдонуучу үчүн өтө коркунучтуу абалга себеп болушу мүмкүн. • Шайманды айры адаптери менен туташтырбаңыз. Шайманды сайгыч адаптер менен туташтырбаңыз. • Эгер шайман өтө ысып кетсе, ал автоматтык түрдө өчүп калат. Шайманды сууруп коюңуз, бир нече мүнөт мүздата туруңуз.

Шайманды кайра күйгүзүүдөн мурун, торлорду текшерип, алардын үлпүлдүктөр, чачтар ж.б.• Токко урунуудан сактануу үчүн аба тешиктерин металл нерселерден сайбаңыз. • Аба торлорун эч качан тоспоңуз. • Шайманды колдонуудан кемүү бурунуз, анткени ал өтө ысык болушу мүмкүн. Башка бөлүктөр ысык болгондуктан, тутканы гана карманыңыз жана териге тийбеңиз. • Электр шнурунун шайманды ысык бөлүктөрүнө тийип калгычын сактаңыз. • Эч качан шайманды ысык кезде эч нерсе (мисалы, сүлгү же кийим) менен жаппаңыз. • Бүсүтүү плитасын/корпусту таза жана чаңдан жана мүсө, спрей жана гель сыяктуу стилдөөчү буюмдардан таза карманыз. Шайманды эч качан чач жасалга продуктулары менен бирге колдонбоңуз. • Бүсүтүү пластинасын/корпустун каптамы бар. Кабы бир канча убакыт өткөндөн кийин чечилип калышы мүмкүн. Бирок, бул шаймандын иштешине таасир этпейт. • Эгер шайман боёлгон чачта колдонулса, жылытуу плитасы/корпуста тактар болушу мүмкүн. • Шаймандары/щеткаларды крандын астында чайкабаңыз. • Эч кандай тиркемесиз щетка айландыргычы иштетпеңиз.

Электромагниттик талаалар (ЭМТ)

Бул Philips шайманы электромагниттик талаа боюнча күчүндөгү стандарттардын жана эрежелердин баарына жоон бере.

Кайра иштетүү

• Бул белги электр өнүмдөрүн кадимки тиричилик таштандылары менен бирге таштабоо керектигин билдирет (2-сүрөт). • Өлкөңүздүн электр өнүмдөрүн өзүнчө чогултуу эрежелерин сактаңыз.

2 Жалпы маалымат

① Щетканы бошотуу баскычы
② Айландыруу ылдамдыгын көзөмөлдөгүч **(I -ТӨМӨН, II -ЖОГОРУ)**
③ Бириктирилген температура жана аба агымынын көзөмөлү
④ Айландыруу багытынын баскычтары
⑤ Кармагыч
⑥ Илгич илмеги
⑦ Кылдады ичине киргизүүчү бурагыч
⑧ Кылдары ичине киргизилген щетка
⑨ 50 мм аралашкан кылдыу щетка
⑩ 30 мм аралашкан кылдыу щетка
⑪ Аралашкан кылдыу щетка үчүн коргогучу

3 Аба жасалгалагычын колдонуу

Биз шайманды **Төмөн** айланыу ылдамдыгын (②)" айландыруу кантип иштегенине көнүгүнүз үчүн 2 - 3 жолу колдонуңуз сунушталбайбыз.

Эскертүү

- Ар дайым шайманды жана анын саптарын мүздатып алып, анан аларды тагып же чыгарып салыңыз.
- Чачты катуу тартпоо үчүн шаймандын атайын коргоочу функциясы бар. Эгер щеткадагы чачыңыздын басымы атайын көкөлөн чектен аштып кетсе, айландыруу жай жүргүзүлөт.

1 Каалаган чач жасалгалоосуна эң мыктты туура келген щетка сабын тандап, аны стайлерге таңыңыз.

Жасалгалоо натыйжасы	Сап
Чоң тармалдарды жасоо	Кылдары ичине киргизилген щетка (⑧)
Узунраак чачка көлөм, жагымдуулук жана каймыльдоосун кошкончо алмашыңыз	50 мм аралашкан кылдыу щетка (⑨)
Универсалдуу жасалгалаңыз	30 мм аралашкан кылдыу щетка (⑩)

2 Чачыңыздан тарап, аны бир канча бөлүмдөргө бөлүңүз.
3 Шайманды күйгүзүү үчүн каалаган жөндөмү тандаңыз (②):
- : Жасалгаланган жасалгасын бекитүү үчүн күчүү аба агымы менен Caring+ температурасы.
- : Тез кургатуу үчүн күчүү аба агымы.
- : Нымдуу чач өтө курган кетпеши үчүн назик аба агымы бар жылуу температура.
- **0** : Өчүк.

↳ Иондук функциясы шайман күйгүзүлгөндө автоматтык түрдө күйгүзүлөт. Функция камтыган шайман кошулуна жылтылдоону камсыз кылып, чачтан тармалдашын болтурбайт.

Жасалгалоо кеңештери

- Щетка саптары чач 80% курак кезде эң мыкты натыйжа берет.
- Кылдары ичине киргиз щетка менен **ТӨМӨН ЫЛДАМДЫК** жөндөмүн колдонуу сунушталат.
- Эң мыкты натыйжага жетүү үчүн кичирээк чач тутамын алыңыз.
- Чачтар чаташып калбашы үчүн, чачтан сапка жакын оролуу үчүн айланыу бекыкчаларын колдонгондо улам кыска токтон кеңүүсү.
- Жасалгалагандан кийин, чачыңызга атайын лакты чачыңа, жасалганыңды узаргыдар карманыз.

Колдонгондон кийин:

1 Аны кысыкча турктуу бетке мүздатуча коюп коюңуз.
2 Шайманды жана саптарын нымдуу кездеме менен тазалаңыз. Мамкалданмаңыз менен щетка сабынан чачтарды жана чаңды алып салыңыз, бирок тазалоо үчүн шаймандан эч качан металл нерселерди салбаңыз.

4 Колдоо көрсөтүү

Бардык шаймандар, улам көөнү ийдеген суроолор сыяктуу колдоо үчүн, www.philips.com/support сайтына өтүңүз.

Чач кургаткыч щетка
Үй тиричилигине керектөө үчүн
Өндүрүүчү: «Филип